微信公众号

联系方式：

手机：+86 13695655197（闫）　　电话：+86 551 65389802

网址:www.hfyzwdz.com　　传真：+86 551 65389802

邮编：230088　　邮箱：liyong@blmicrowave.com

地址：安徽省合肥市高新区玉兰大道767号机电产业园西三路-1号合肥云之微电子有限公司

云之微
Yun Micro Electronics

合肥云之微电子有限公司

-----可定制滤波器生产厂家

一体化介质滤波器产品手册



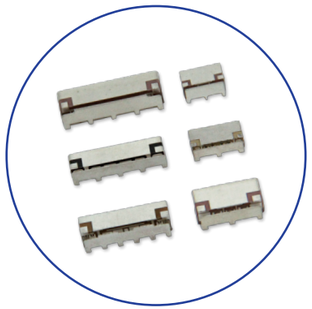

可表面装贴
陶瓷滤波器

云之微

CONTENTS

企业概况 01

设备使用说明书 02

产品目录 05

制造部 / 调试部 71

COMPANY

PROFILE/企业概况



合肥云之微电子有限公司（简称云之微）作为射频/微波元件研发生产的专业化企业和具有自主独立知识产权的高新技术企业，技术水平国内领先。

滤波器是电子系统中的重要元件，根据频率选择性地传输或抑制信号。云之微制造的滤波器根据其功能、设计原理和结构可分为不同类型：

1
按功能分类：

低通滤波器
高通滤波器
带通滤波器
带阻滤波器

2
按设计原理分类：

切比雪夫函数滤波器
椭圆函数滤波器
贝塞尔函数滤波器

3
按结构分类：

LC 滤波器
空腔过滤器
陶瓷过滤器
波导滤波器
LTCC 滤波器

其他无源元件包括功分器/合成器、双工器和多功器等。

设备使用说明书

1、过滤器应使用熔点为 183°C 的银锡膏进行回流焊接。如果锡膏不含银，在焊接过程中会腐蚀陶瓷基板表面的银层，造成 "锡吃银 "现象，损坏甚至剥落陶瓷基板银层，影响滤波器的性能。

2、禁止使用手工烙铁。高温和长时间会损坏输入和输出接口的银层，导致滤波器失效。

3、如果过滤器需要通过焊接进行返修，应使用热风枪或加热台进行局部加热，并在锡熔化后进行锡焊。不应使用烙铁焊接。

4、过滤器底部的接地部分应按照建议的焊接模式接地。

5、滤波器安装图如下：

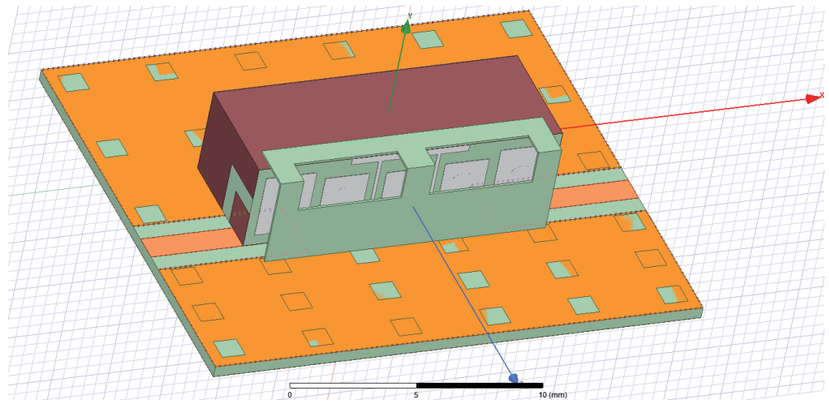

6、连接滤波器输入和输出接口的微带宽度和电路板材料有两种选择，我公司推荐如下图所示。如有特殊要求，可提供实际使用的电路板，我们将进行协调。如果电路板没有对齐，驻波会变大，波动也会变大，导致指标变差。

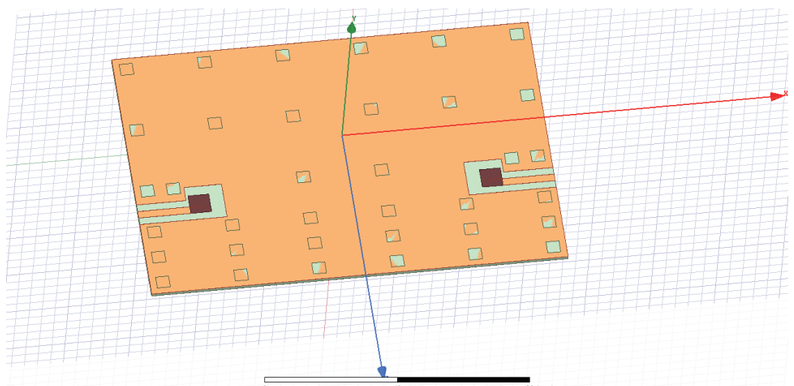

上图是电路板厚度为0.5毫米、线宽为1.1毫米、输入/输出阻抗为50Ω的Ros4350B。

下图是电路板厚度为0.254毫米、线宽为0.6毫米、输入/输出阻抗为50Ω的 Ros4003 电路板。

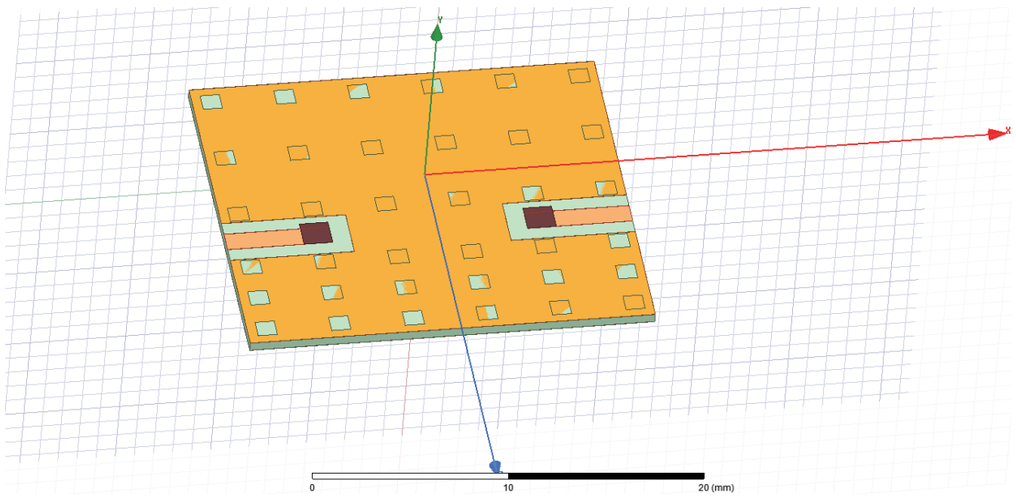

PCB 平面布局

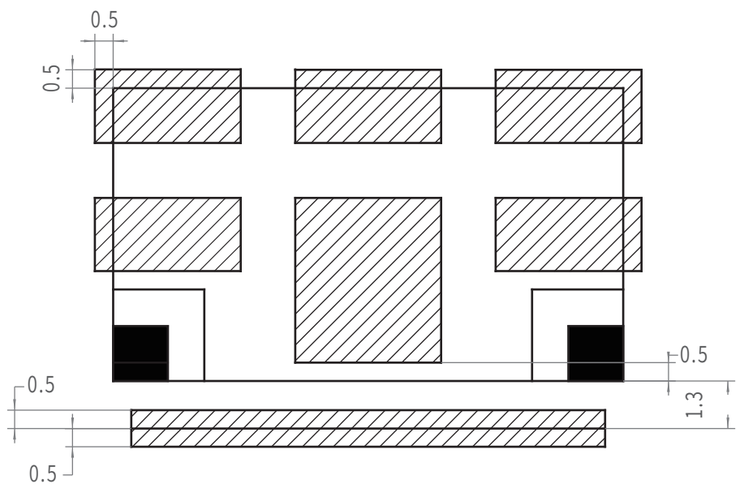

推荐的回流焊曲线

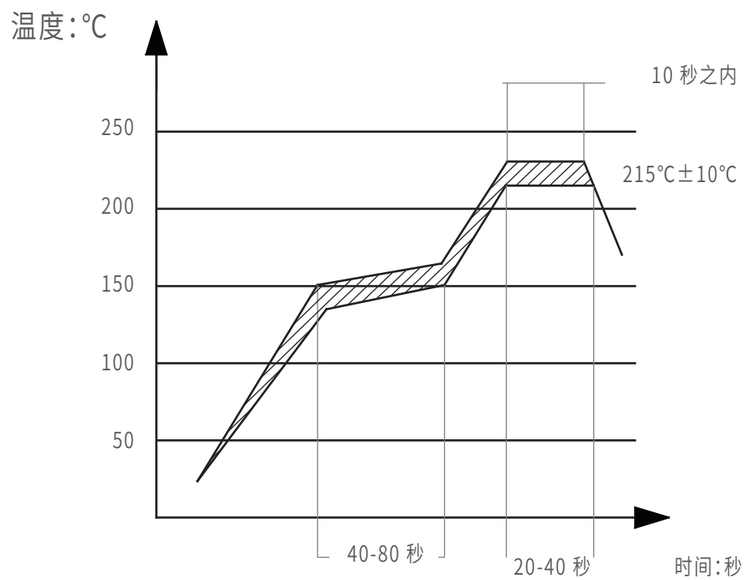

产品目录

RBM845-20-4CH	06	RBM1568.5-110-8CG	28	RBM2250-100-4CKF	50
RBM845-50-4CH	07	RBM1620-30-5CF	29	RBM2270-60-6CH	51
RBM950-100-5CF	08	RBM1650-100-5CF	30	RBM2277-20-4CH	52
RBM1050-100-5CF	09	RBM1750-100-5CF	31	RBM2317.5-165-6CH	53
RBM1150-100-5CF	10	RBM1900-20-5CK	32	RBM2375-470-6CF	54
RBM1187.5-235-6CF	11	RBM1995-30-4CH	33	RBM2400-7-4CK	55
RBM1250-100-5CF	12	RBM1995A-30-5CF	34	RBM2400-40-5CF	56
RBM1258-160-5CF	13	RBM2040-30-4CH	35	RBM2475-80-5CF	57
RBM1347-70-6CG	14	RBM2048-10-3CD	36	RBM2483-18-5LF-E	58
RBM1350-100-5CF	15	RBM2065.245-20-5CK	37	RBM2494-300-5CH-2S	59
RBM1373-122-8CG	16	RBM2067.5-90-5CF	38	RBM2494-300-5CH-3S	60
RBM1375-150-4CH	17	RBM2072.5-95-4CK	39	RBM2550-120-6CF	61
RBM1396-72-6CG	18	RBM2072.5-95-4CKF	40	RBM2850-100-2CF	62
RBM1413.5-25-4CH	19	RBM2100-30-4CH	41	RBM2950-100-3CD	63
RBM1420-80-4CKF	20	RBM2160-30-4CH	42	RBM2950-100-6CF	64
RBM1421-122-6CG	21	RBM2185-30-4CH	43	RBM3600-40-5CF	65
RBM1446-72-6CG	22	RBM2185-30-4CHF	44	RBM4000-20/H-3CC	66
RBM1450-100-5CF	23	RBM2200-20-5CF	45	RBM4000-25 -4CD	67
RBM1471-122-8CG	24	RBM2224-10-3CD	46	RBM4270-120-6CE	68
RBM1489-30-4CH	25	RBM2231-62-6CH	47	RBM4860-30-4CE	69
RBM1496-72-6CG	26	RBM2245-95-5CF	48	RBM5750-200-6CD	70
RBM1550-100-5CF	27	RBM2250-100-4CH	49		

RBM845-20-4CH

▸ 技术规格

项目	技术规格
产品类型	微波滤波器
产品型号	RBM845-20-4CH
中心频率	845MHz
带宽（-1dB）	≥20MHz
通带 插入损耗	≤1.5dB
抑制	≥40dB@835-80MHz； ≥40dB@855+80MHz ≥40dB@1375±75MHz ≥40dB@300±20MHz
驻波比	≤1.5
输入/输出阻抗	50Ω

▸ 测试曲线

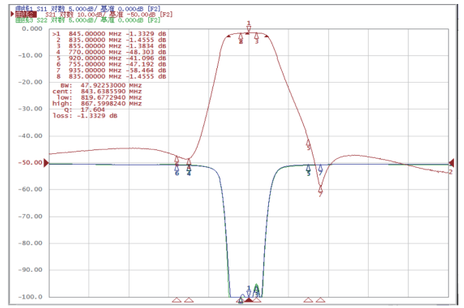

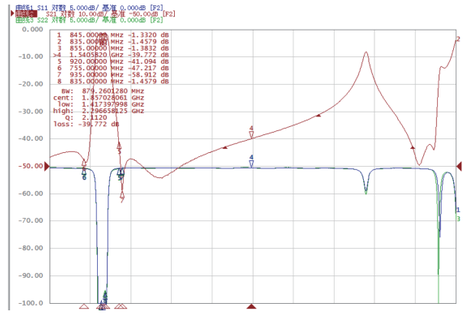

▸ 机械制图

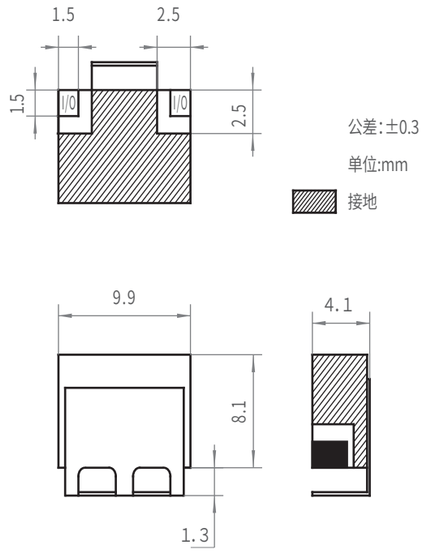

▸ PCB 平面布局

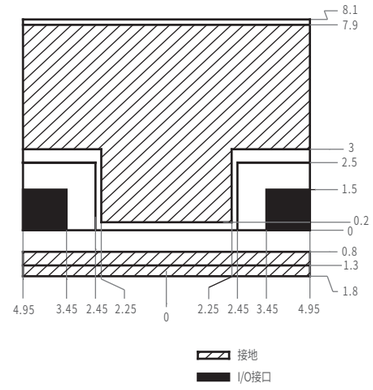

RBM845-50-4CH

▶ 技术规格

项目	技术规格
产品类型	微波滤波器
产品型号	RBM845-50-4CH
中心频率	845MHz
带宽（-1dB）	F0±25MHz
通带 插入损耗	≤1.2dB
抑制	≥40dB@845±500MHz; ≥40dB@1300～1450MHz ≥40dB@1575.42±1.023MHz ≥40dB@1227.6±10.23MHz ≥40dB@1176.45±12MHz ≥40dB@1561.098±2.046MHz ≥40dB@1207.14±2.046MHz ≥40dB@1268.52±10.23MHz
驻波比	≤1.5
输入/输出阻抗	50Ω

▶ 测试曲线

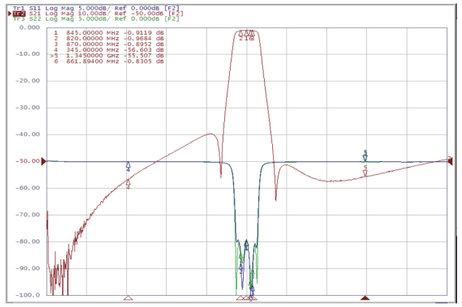

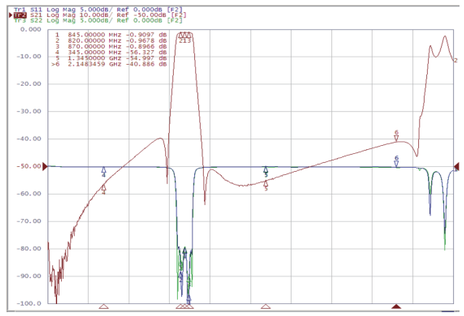

▶ 机械制图

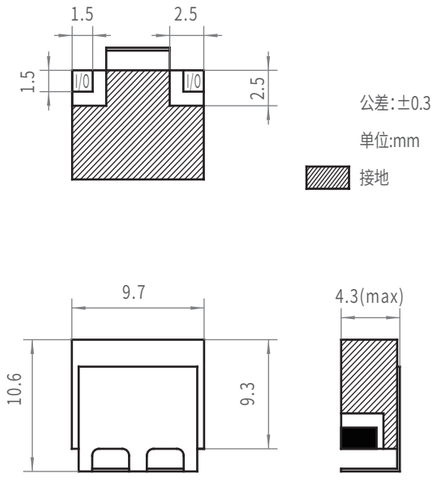

▶ PCB 平面布局

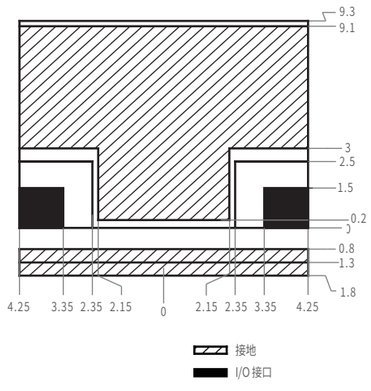

RBM950-100-5CF

▶ 技术规格

项目	技术规格
产品类型	微波滤波器
产品型号	RBM950-100-5CF
中心频率	950MHz
带宽（-1dB）	900-1000MHz
通带 插入损耗	≤1.5dB
抑制	≥50dBc@F0-250MHz; ≥50dBc@F0+150MHz ≥45dBc@F0+350MHz;
驻波比	≤1.5
输入/输出阻抗	50Ω

▶ 测试曲线

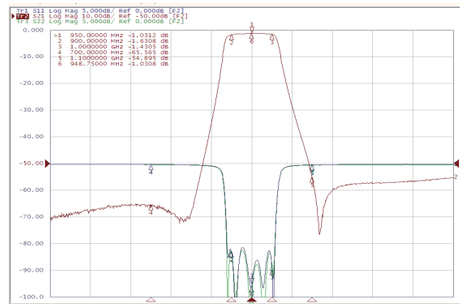

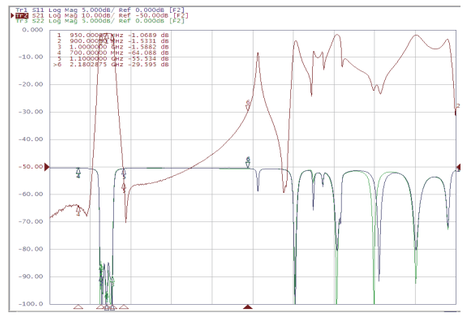

▶ 机械制图

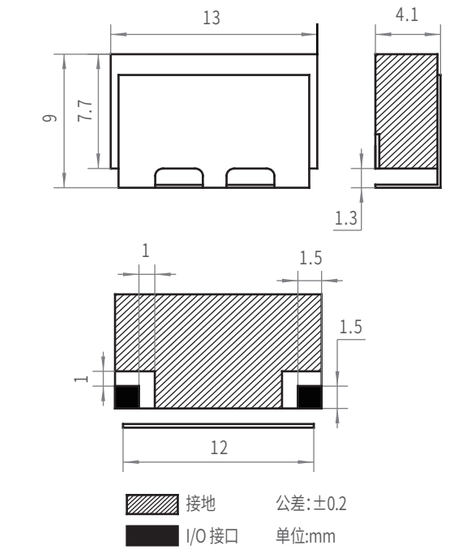

▶ PCB 平面布局

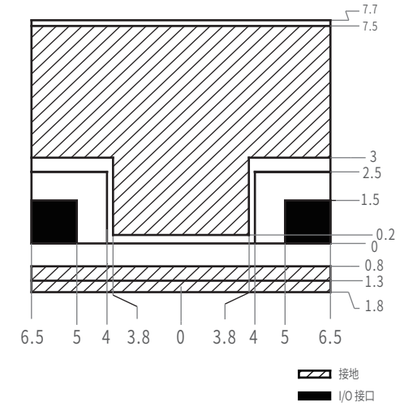

RBM1050-100-5CF

▶ 技术规格

项目	技术规格
产品类型	微波滤波器
产品型号	RBM1050-100-5CF
中心频率	1050MHz
带宽（-1dB）	1000-1100MHz
通带 插入损耗	≤1.5dB
抑制	≥50dBc@F0-250MHz; ≥50dBc@F0+150MHz ≥45dBc@F0+350MHz;
驻波比	≤1.5
输入/输出阻抗	50Ω

▶ 测试曲线

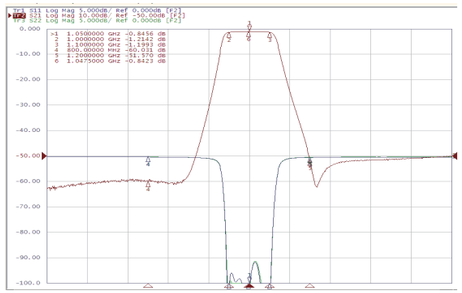

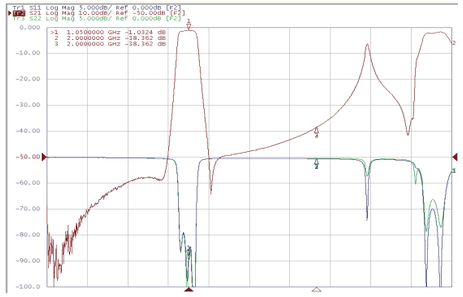

▶ 机械制图

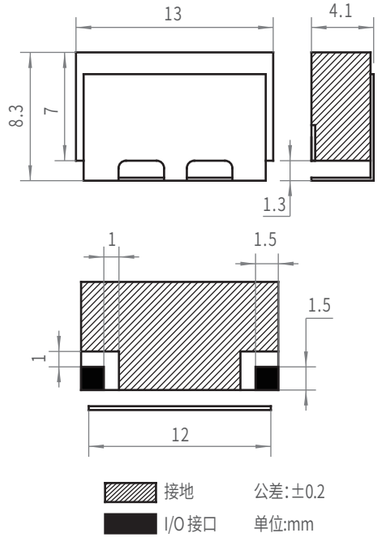

▶ PCB 平面布局

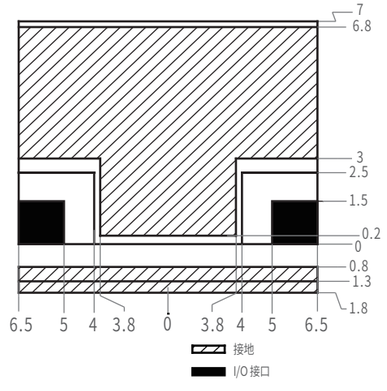

RBM1150-100-5CF

▶ 技术规格

项目	技术规格
产品类型	微波滤波器
产品型号	RBM1150-100-5CF
中心频率	1150MHz
带宽（-1dB）	1100-1200MHz
通带 插入损耗	≤1.5dB
抑制	≥50dBc@F0-250MHz; ≥50dBc@F0+150MHz ≥45dBc@F0+350MHz;
驻波比	≤1.5
输入/输出阻抗	50Ω

▶ 测试曲线

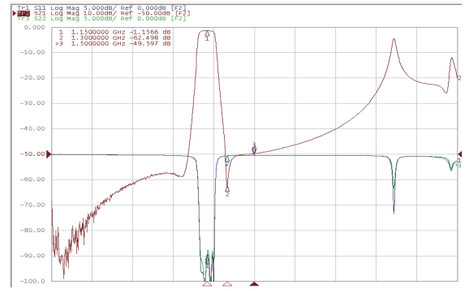

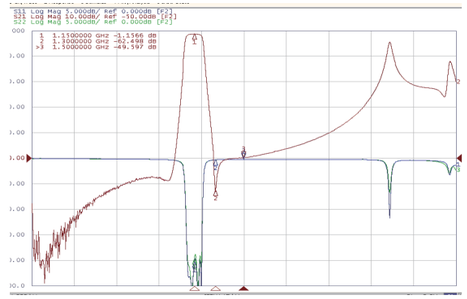

▶ 机械制图

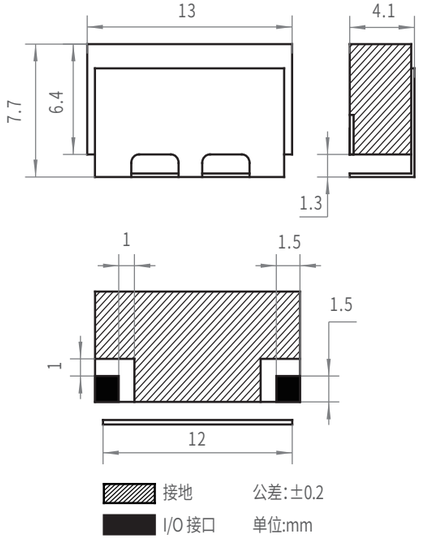

▶ PCB 平面布局

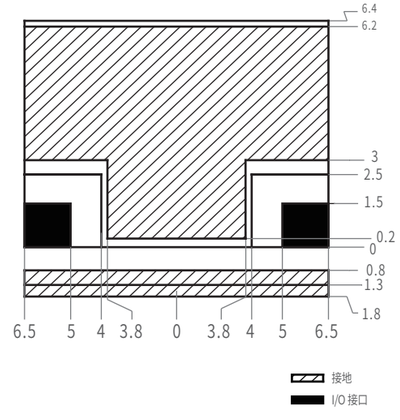

RBM1187.5-235-6CF

▶ 技术规格

项目	技术规格
产品类型	微波滤波器
产品型号	RBM1187.5-235-6CF
中心频率	1187.5MHz
带宽（-1dB）	≥235MHz
通带 插入损耗	≤2dB
纹波	≤±0.5dB
抑制	≥40dBc@DC～550MHz; ≥45dBc@1600～1780MHz;
驻波比	≤1.5
输入/输出阻抗	50Ω

▶ 测试曲线

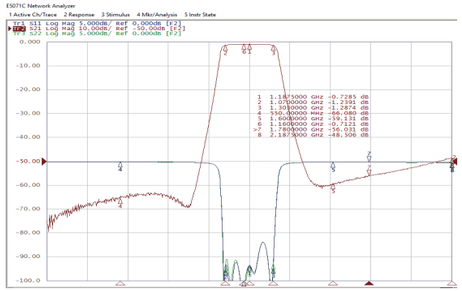

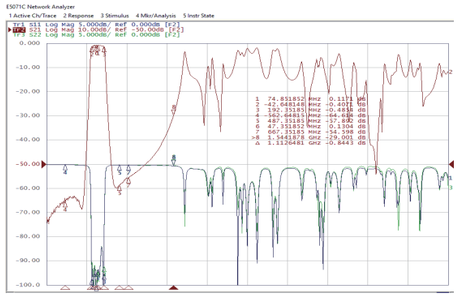

▶ 机械制图

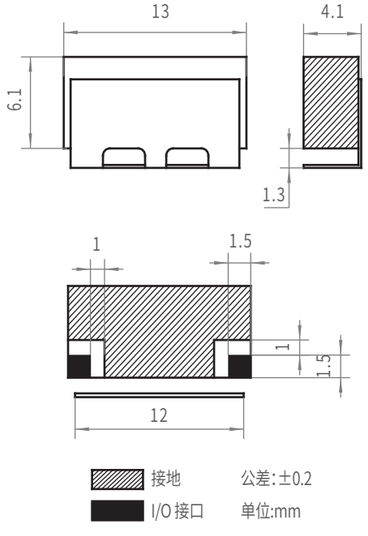

▶ PCB 平面布局

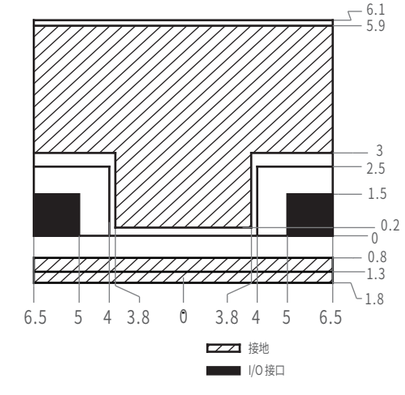

RBM1250-100-5CF

▶ 技术规格

项目	技术规格
产品类型	微波滤波器
产品型号	RBM1250-100-5CF
中心频率	1250MHz
带宽（-1dB）	1200-1300MHz
通带 插入损耗	≤2.0dB
抑制	≥50dBc@F0-250MHz; ≥50dBc@F0+150MHz ≥45dBc@F0+350MHz;
驻波比	≤1.5
输入/输出阻抗	50Ω

▶ 测试曲线

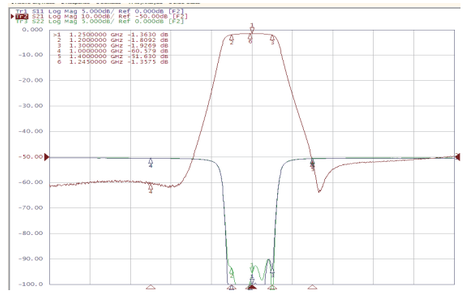

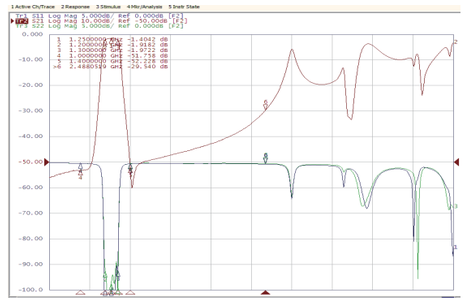

▶ 机械制图

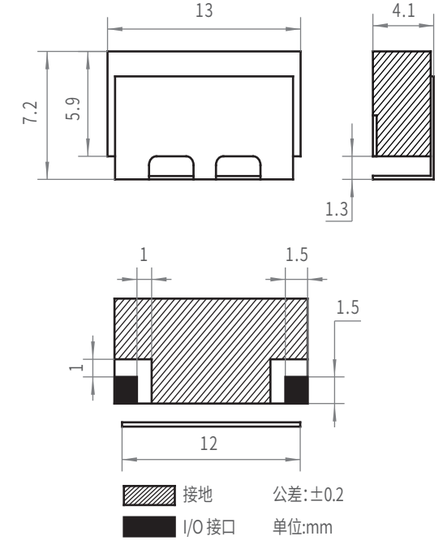

▶ PCB 平面布局

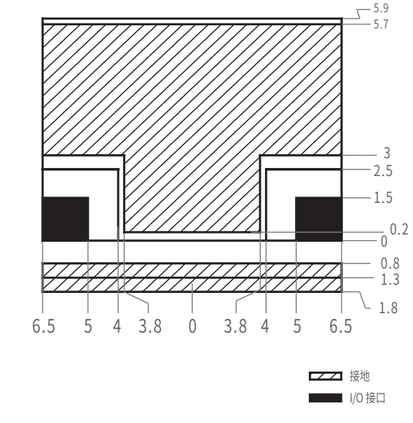

RBM1258-160-5CF

▶ 技术规格

项目	技术规格
产品类型	微波滤波器
产品型号	RBM1258-160-5CF
中心频率	1258MHz
带宽（-1dB）	1178～1338MHz
通带 插入损耗	≤3.5dB
纹波	≤0.8dB
抑制	≥22dB@1522 MHz; ≥50dB@DC～950MHz; ≥50dB@1565.2MHz; ≥45dB@1792.4～1952.4MHz; ≥35dB@2100～2200MHz;
驻波比	≤1.6
输入/输出阻抗	50Ω

▶ 测试曲线

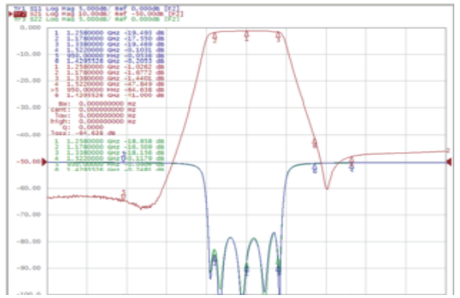

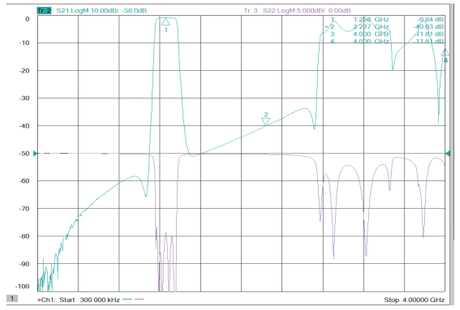

▶ 机械制图

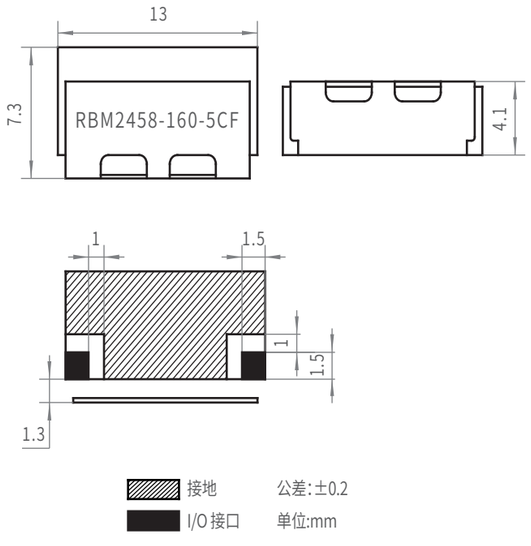

▶ PCB 平面布局

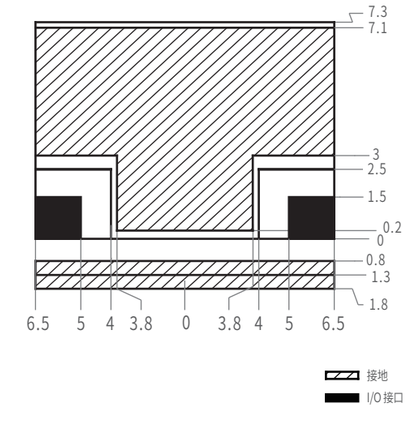

RBM1347-70-6CG

▶ 技术规格

项目	技术规格
产品类型	微波滤波器
产品型号	RBM1347-70-6CG
中心频率	1347MHz
带宽（-1dB）	≥70 MHz
通带 插入损耗	≤3dB
纹波	≤1.0dB@f0±35MHz ≤0.5dB@f0±10MHz
抑制	≥40dBc@1278MHz; ≥40dBc@1565MHz ≥35dBc@1432MHz; ≥9dB@1396MHz ≥20dB@1421MHz
驻波比	≤1.5
功率	1W
输入/输出阻抗	50Ω

▶ 测试曲线

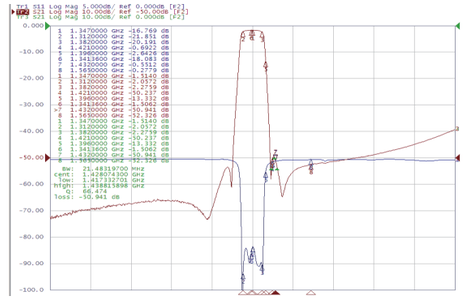

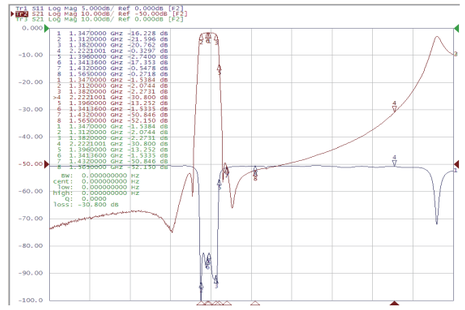

▶ 机械制图

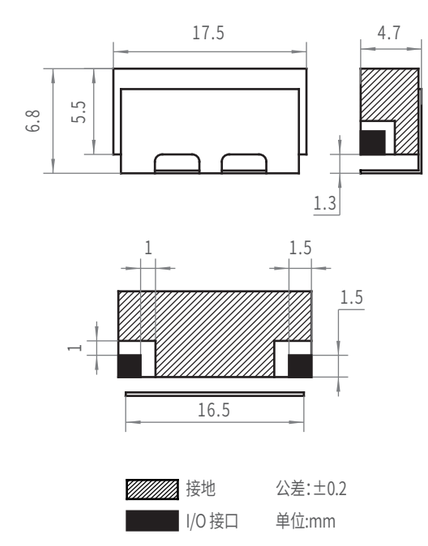

▶ PCB 平面布局

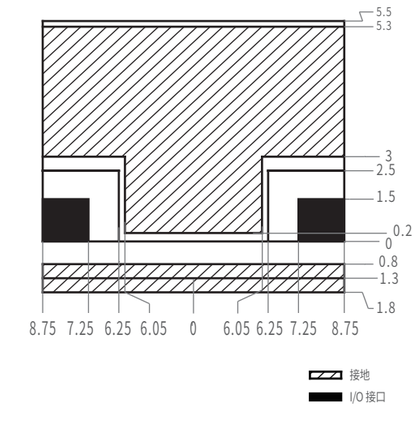

RBM1350-100-5CF

▶ 技术规格

项目	技术规格
产品类型	微波滤波器
产品型号	RBM1350-100-5CF
中心频率	1350MHz
带宽（-1dB）	1300-1400MHz
通带 插入损耗	≤2.0dB
抑制	≥50dBc@F0-250MHz; ≥50dBc@F0+150MHz ≥45dBc@F0+350MHz;
驻波比	≤1.5
输入/输出阻抗	50Ω

▶ 测试曲线

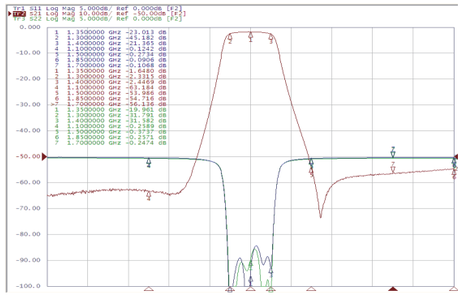

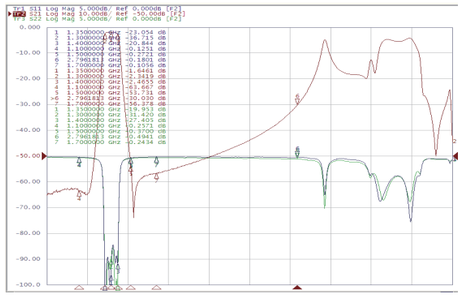

▶ 机械制图

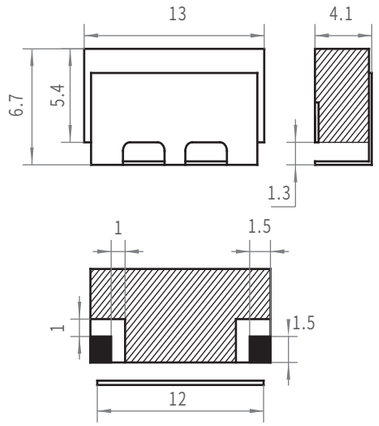

▶ PCB 平面布局

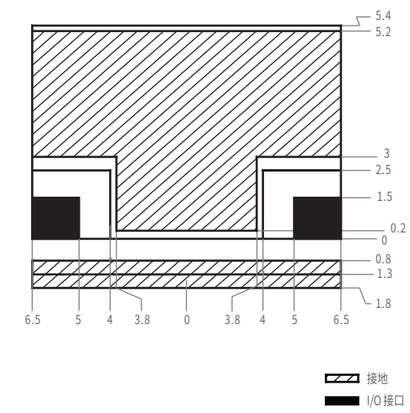

RBM1373-122-8CG

▶ 技术规格

项目	技术规格
产品类型	微波滤波器
产品型号	RBM1373-122-8CG
中心频率	1312MHz -1434MHz
带宽（-1dB）	≥122 MHz
通带 插入损耗	≤3dB
纹波	≤1.0dB@f0±61MHz ≤0.8dB@ any 20MHz within the passband
抑制	≥40dBc@1278MHz; ≥40dBc@1565MHz ≥35dBc@1471MHz;
驻波比	≤1.5
功率	≤10W
输入/输出阻抗	50Ω

▶ 测试曲线

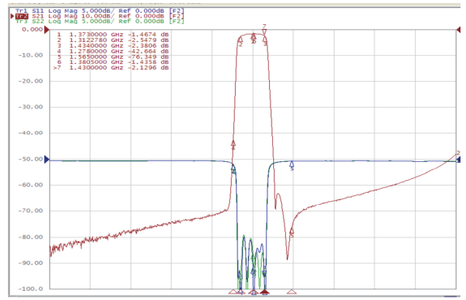

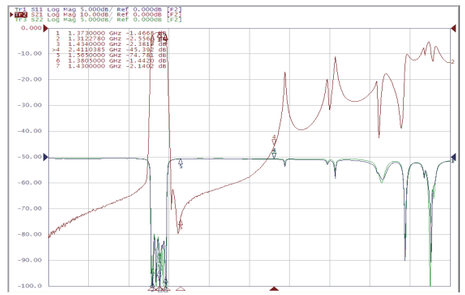

▶ 机械制图

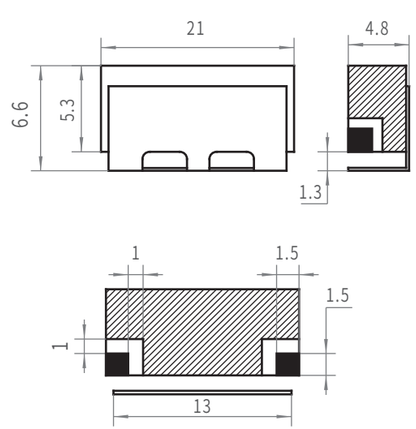

▶ PCB 平面布局

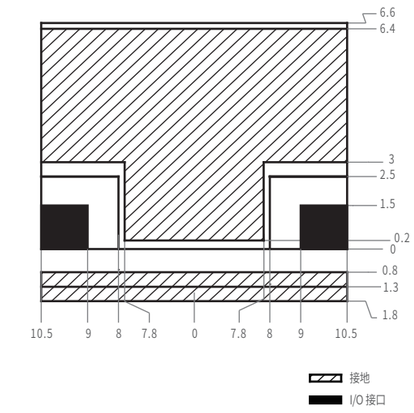

RBM1375-150-4CH

▶ 技术规格

项目	技术规格
产品类型	微波滤波器
产品型号	RBM1375-150-4CH
中心频率	1375MHz
带宽（-1dB）	F0±75MHz
通带 插入损耗	≤1.2dB
抑制	≥40dB@1375±475MHz; ≥40dB@840～845MHz ≥35dB@1575.42±1.023MHz; ≥22dB@1227.6±10.23MHz; ≥40dB@1176.45±12MHz; ≥30dB@1561.098±2.046MHz; ≥40dB@1207.14±2.046MHz; ≥4dB@1268.52±10.23MHz;
驻波比	≤1.5
输入/输出阻抗	50Ω

▶ 测试曲线

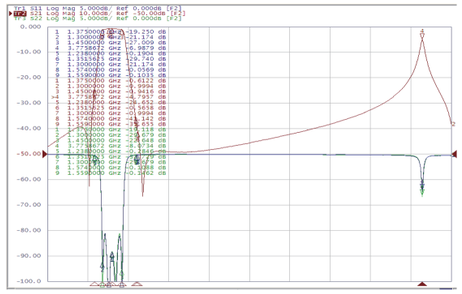

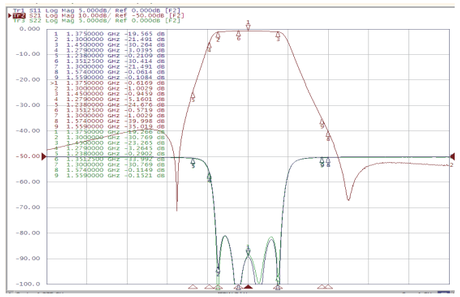

▶ 机械制图

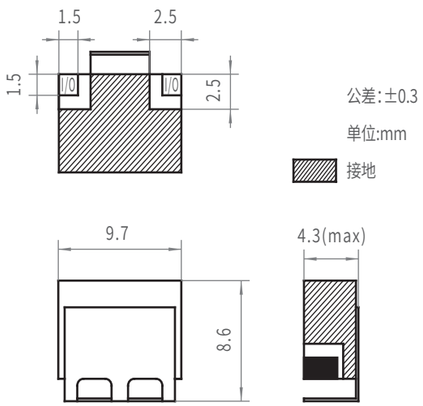

▶ PCB 平面布局

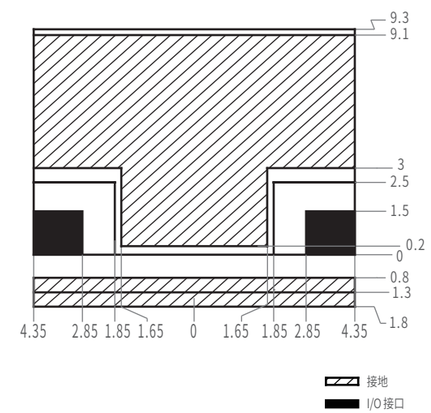

RBM1396-72-6CG

▶ 技术规格

项目	技术规格
产品类型	微波滤波器
产品型号	RBM1396-72-6CG
中心频率	1396MHz
带宽（-1dB）	≥72MHz
通带 插入损耗	≤3dB
纹波	≤1.0dB@f0±36MHz ≤0.5dB@f0±10MHz
抑制	≥40dBc@1278MHz; ≥40dBc@1565MHz ≥35dBc@1482MHz; ≥35dBc@1312MHz ≥9dB@1482MHz; ≥9dB@1446MHz
驻波比	≤1.5
功率	1W
输入/输出阻抗	50Ω

▶ 测试曲线

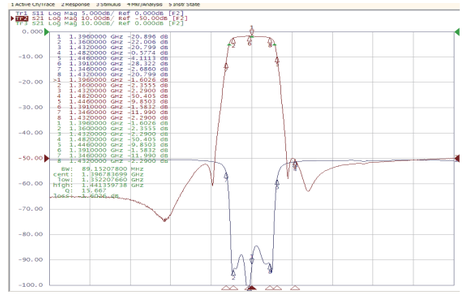

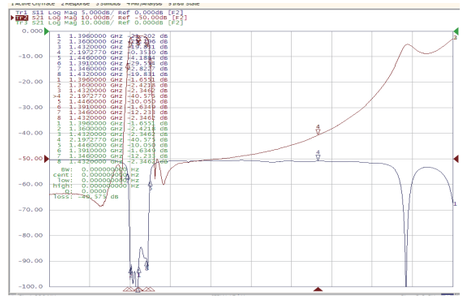

▶ 机械制图

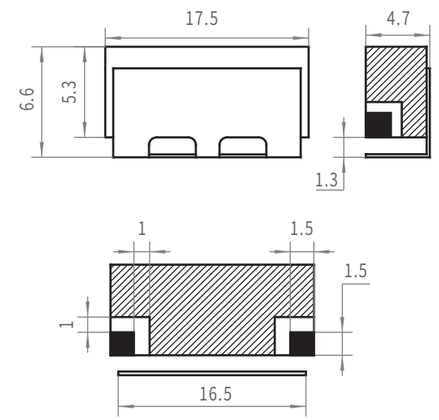

▶ PCB 平面布局

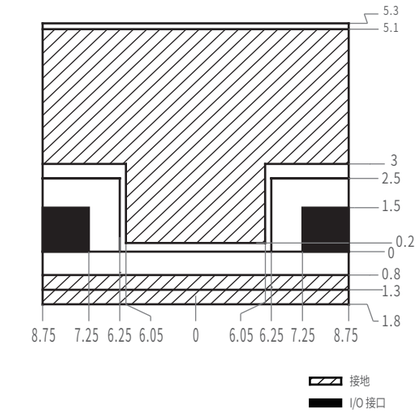

RBM1413.5-25-4CH

▶ 技术规格

项目	技术规格
产品类型	微波滤波器
产品型号	RBM1413.5-25-4CH
中心频率	1413.5MHz
带宽（-1.5dB）	23～25MHz
通带 插入损耗	≤5dB
抑制	≥20dBc@1386MHz; ≥20dBc@1440MHz
驻波比	≤1.5
群延时	≤5ns
输入/输出阻抗	50Ω

▶ 测试曲线

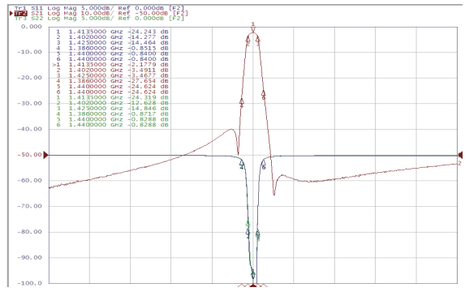

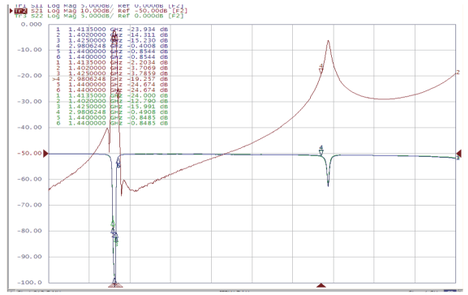

▶ 机械制图

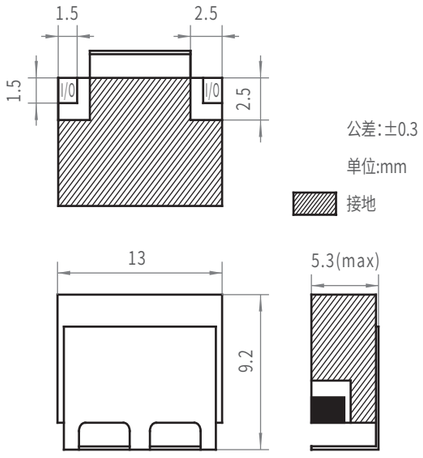

▶ PCB 平面布局

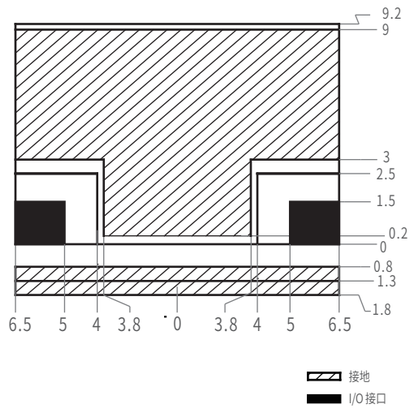

RBM1420-80-4CKF

▶ 技术规格

项目	技术规格
产品类型	微波滤波器
产品型号	RBM1420-80-4CKF
中心频率	1420MHz
带宽（-1dB）	F0±40MHz
通带 插入损耗	≤1.0dB
纹波	≤0.5dB
抑制	≥40dB@1268MHz; ≥35dB@1561～1575MHz;
驻波比	≤1.4
功率	15W
输入/输出阻抗	50Ω

▶ 测试曲线

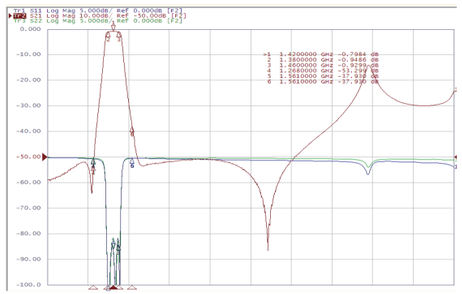

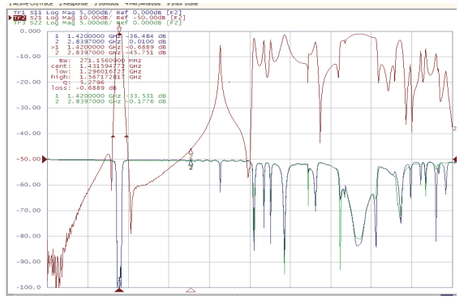

▶ 机械制图

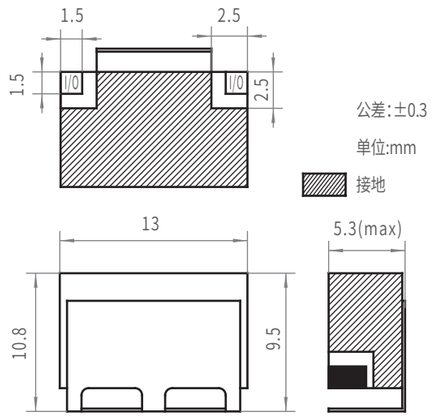

▶ PCB 平面布局

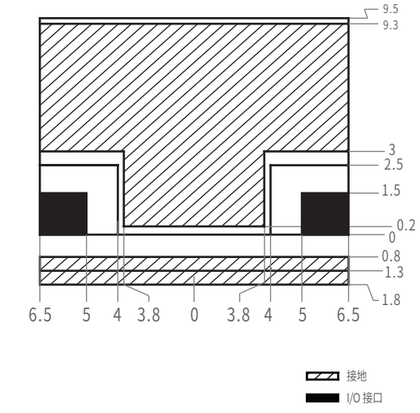

RBM1421-122-6CG

▶ 技术规格

项目	技术规格
产品类型	微波滤波器
产品型号	RBM1421-122-6CG
中心频率	1421MHz
带宽（-1dB）	≥122 MHz
通带 插入损耗	≤2.5dB
纹波	≤1.0dB@f0±61MHz ≤0.5dB@f0±10MHz
抑制	≥40dBc@1278MHz; ≥40dBc@1565MHz ≥20dBc@1312MHz ≥20dBc@1532MHz;
驻波比	≤1.5
输入/输出阻抗	50Ω

▶ 测试曲线

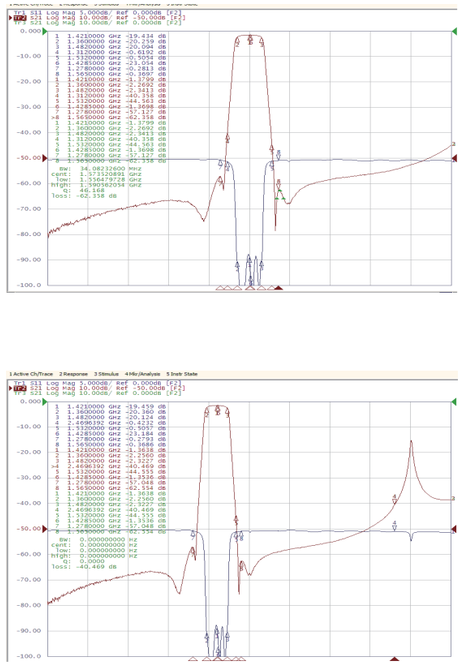

▶ 机械制图

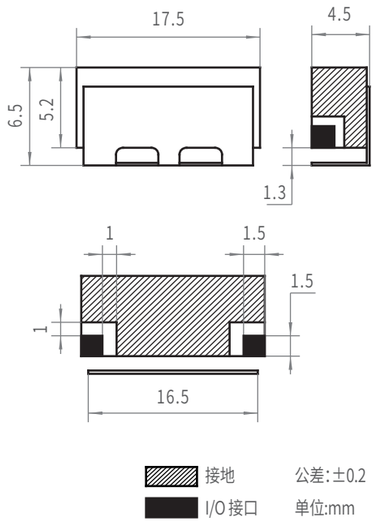

▶ PCB 平面布局

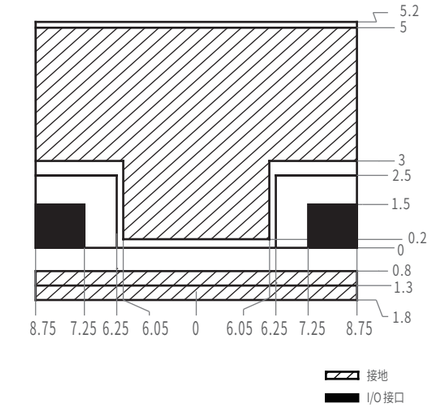

RBM1446-72-6CG

▶ 技术规格

项目	技术规格
产品类型	微波滤波器
产品型号	RBM1446-72-6CG
中心频率	1446MHz
带宽（-1dB）	≥72 MHz
通带 插入损耗	≤3dB
纹波	≤1.0dB@f0±36MHz ≤0.5dB@f0±10MHz
抑制	≥40dBc@1278MHz; ≥40dBc@1565MHz ≥35dBc@1532MHz; ≥35dBc@1360MHz ≥9dB@1396MHz; ≥9dB@1496MHz;
驻波比	≤1.5
功率	1W
输入/输出阻抗	50Ω

▶ 测试曲线

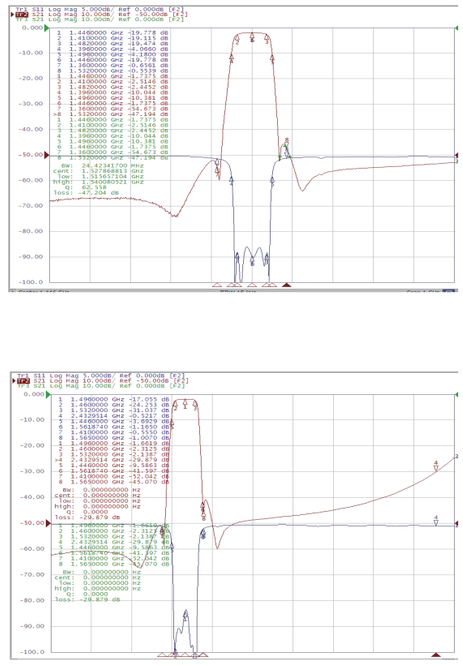

▶ 机械制图

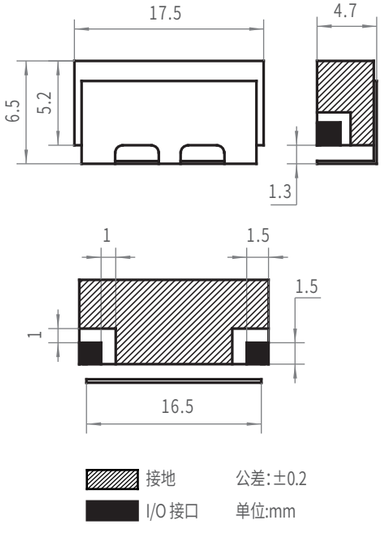

▶ PCB 平面布局

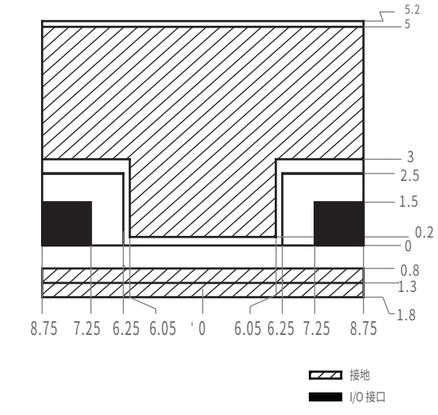

RBM1450-100-5CF

▶ 技术规格

项目	技术规格
产品类型	微波滤波器
产品型号	RBM1450-100-5CF
中心频率	1450MHz
带宽（-1dB）	1400-1500MHz
通带 插入损耗	≤2.0dB
抑制	≥50dBc@F0-250MHz; ≥50dBc@F0+150MHz ≥45dBc@F0+350MHz;
驻波比	≤1.5
输入/输出阻抗	50Ω

▶ 测试曲线

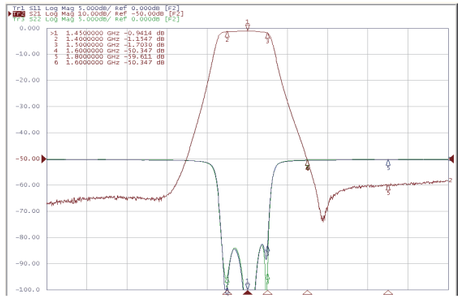

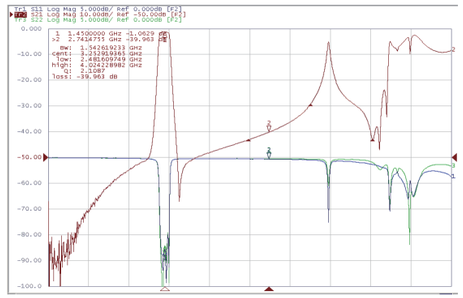

▶ 机械制图

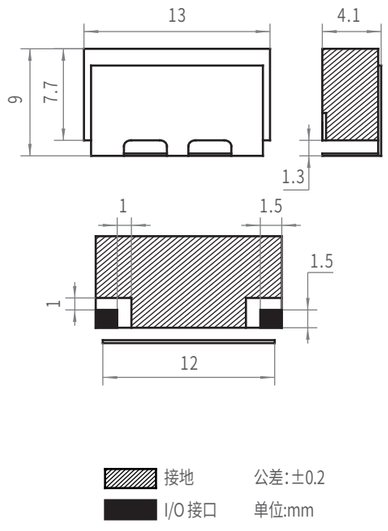

▶ PCB 平面布局

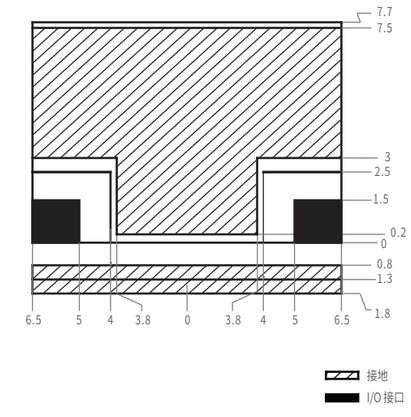

RBM1471-122-8CG

▶ 技术规格

项目	技术规格
产品类型	微波滤波器
产品型号	RBM1471-122-8CG
中心频率	1410MHz -1532MHz
带宽（-1dB）	≥122 MHz
通带 插入损耗	≤3dB
纹波	≤1.0dB@f0±61 MHz ≤0.8dB@ any 20MHz within the passband
抑制	≥40dBc@1278MHz; ≥40dBc@1565MHz ≥25dBc@1373MHz;
驻波比	≤1.5
功率	≤10W
输入/输出阻抗	50Ω

▶ 测试曲线

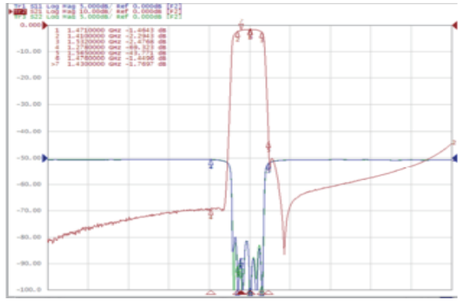

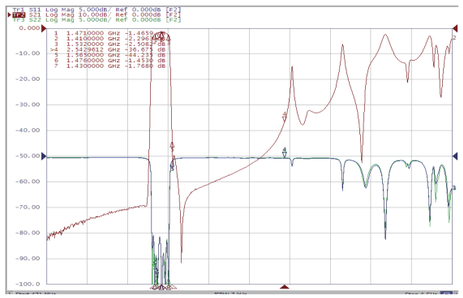

▶ 机械制图

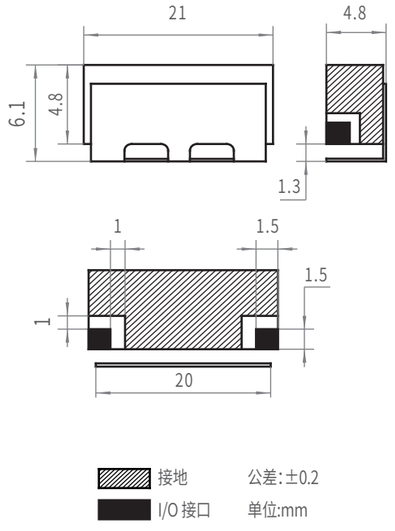

▶ PCB 平面布局

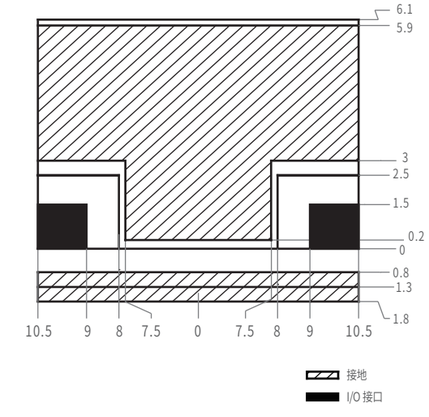

RBM1489-30-4CH

▶ 技术规格

项目	技术规格
产品类型	微波滤波器
产品型号	RBM1489-30-4CH
通带频率	1474～1504MHz
通带 插入损耗	≤2.0dB
抑制	≥20dB@DC～1424MHz ≥50dB@DC～1280MHz ≥20dB@1554MHz
驻波比	≤1.5
功率	10W
输入/输出阻抗	50Ω

▶ 测试曲线

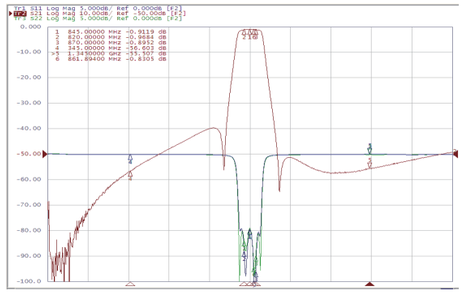

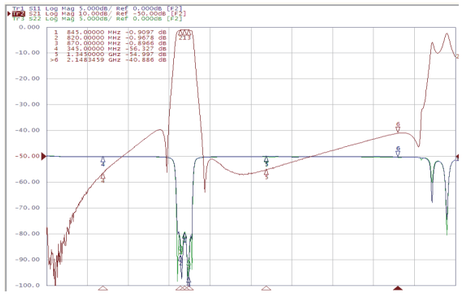

▶ 机械制图

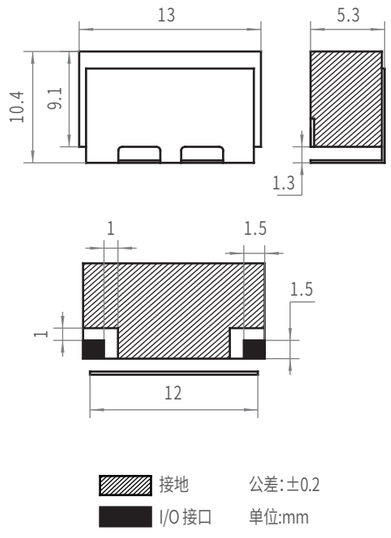

▶ PCB 平面布局

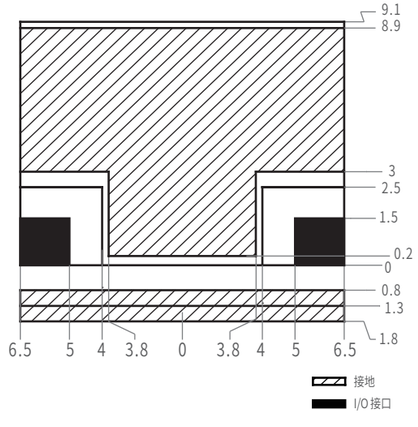

RBM1496-72-6CG

▶ 技术规格

项目	技术规格
产品类型	微波滤波器
产品型号	RBM1496-72-6CG
中心频率	1496MHz
带宽（-1dB）	≥72 MHz
通带 插入损耗	≤3dB
纹波	≤1.0dB@f0±36MHz ≤0.5dB@f0±10MHz
抑制	≥40dBc@1278MHz; ≥40dBc@1565MHz ≥35dBc@1410MHz ≥9dB@1446MHz ≥25dB@1421MHz
驻波比	≤1.5
功率	1W
输入/输出阻抗	50Ω

▶ 测试曲线

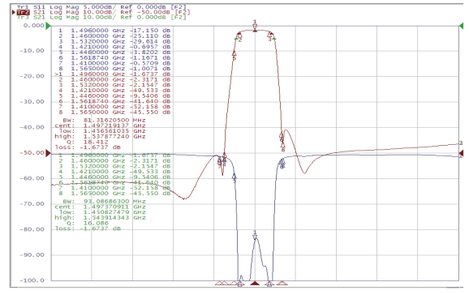

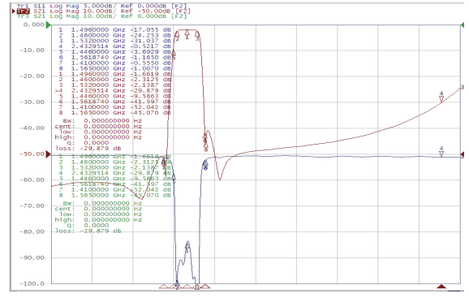

▶ 机械制图

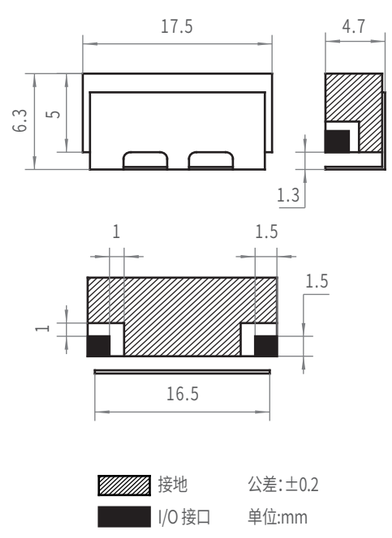

▶ PCB 平面布局

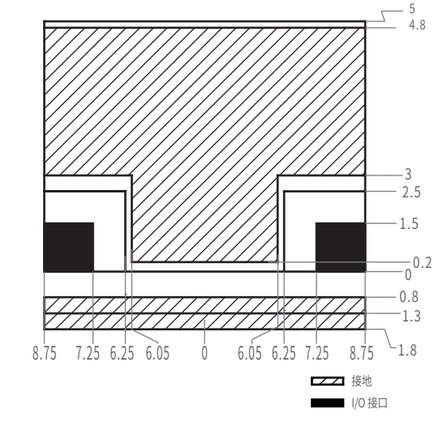

RBM1550-100-5CF

▶ 技术规格

项目	技术规格
产品类型	微波滤波器
产品型号	RBM1550-100-5CF
中心频率	1550MHz
带宽（-1dB）	1500-1600MHz
通带 插入损耗	≤2.0dB
抑制	≥50dBc@F0-250MHz; ≥50dBc@F0+150MHz ≥45dBc@F0+350MHz;
驻波比	≤1.5
输入/输出阻抗	50Ω

▶ 测试曲线

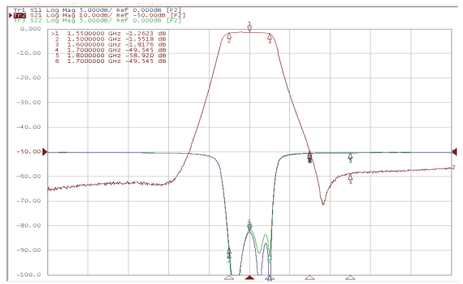

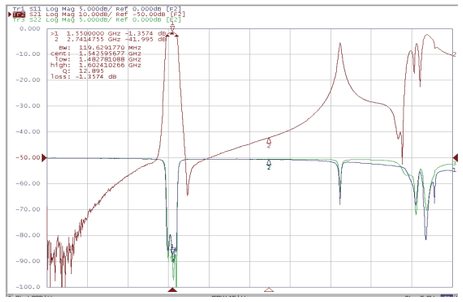

▶ 机械制图

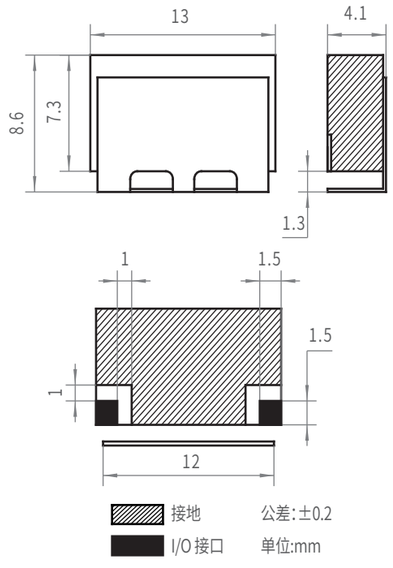

▶ PCB 平面布局

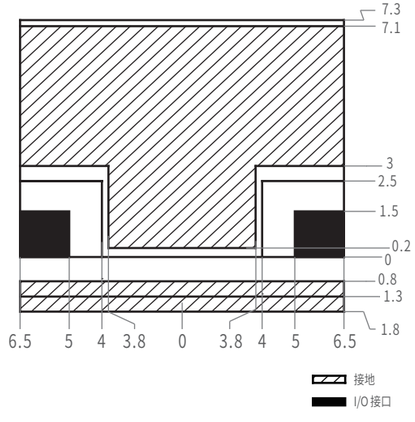

RBM1568.5-110-8CG

▶ 技术规格

项目	技术规格
产品类型	微波滤波器
产品型号	RBM1568.5-110-8CG
中心频率	1513.5MHz～1623.5MHz
带宽（-1dB）	≥110MHz
通带 插入损耗	≤3.5dB
纹波	≤1dB
抑制	≥45dBc@F0±100MHz;
驻波比	≤1.5
输入/输出阻抗	50Ω

▶ 测试曲线

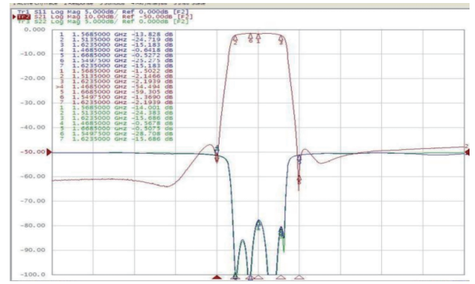

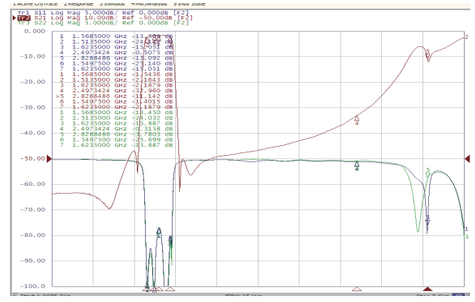

▶ 机械制图

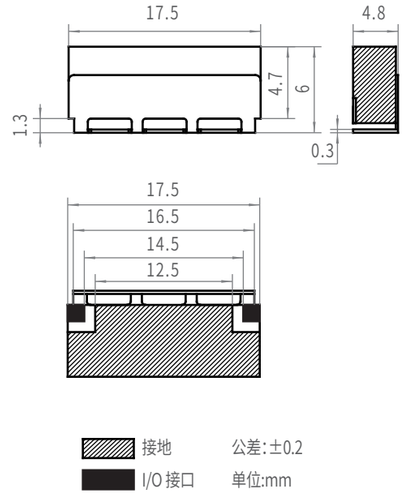

▶ PCB 平面布局

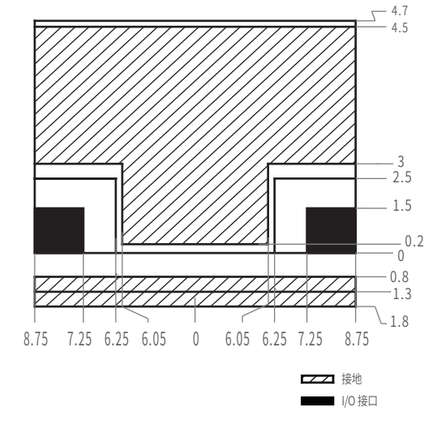

RBM1620-30-5CF

▶ 技术规格

项目	技术规格
产品类型	微波滤波器
产品型号	RBM1620-30-5CF
通带频率	1605～1635MHz
通带 插入损耗	≤3.0dB
抑制	≥40dB@1565MHz
驻波比	≤1.5
输入/输出阻抗	50Ω

▶ 测试曲线

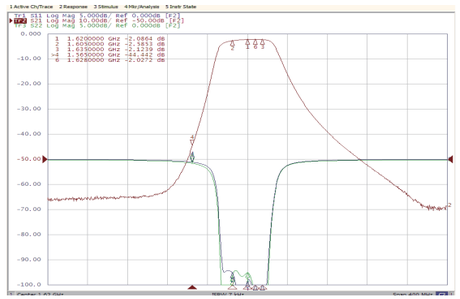

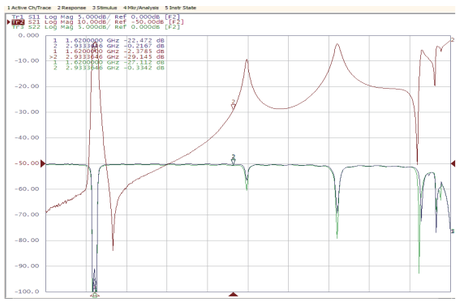

▶ 机械制图

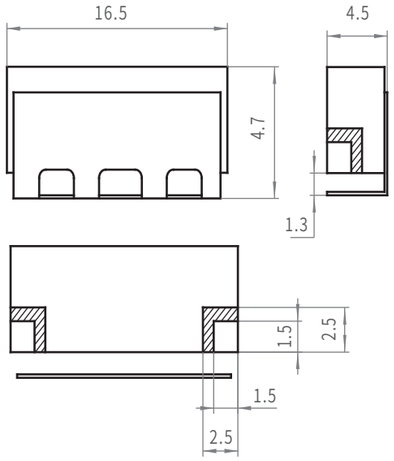

接地　　公差:±0.3

I/O 接口　　单位:mm

▶ PCB 平面布局

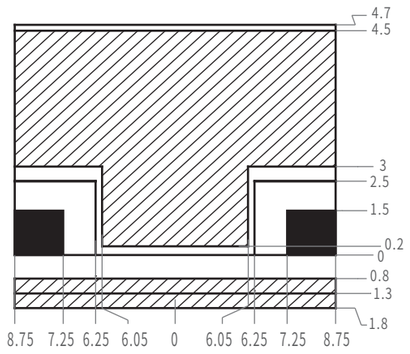

RBM1650-100-5CF

▶ 技术规格

项目	技术规格
产品类型	微波滤波器
产品型号	RBM1650-100-5CF
中心频率	1650MHz
带宽（-1dB）	1600-1700MHz
通带 插入损耗	≤2.0dB
抑制	≥50dBc@F0-250MHz; ≥50dBc@F0+150MHz ≥45dBc@F0+350MHz;
驻波比	≤1.5
输入/输出阻抗	50Ω

▶ 测试曲线

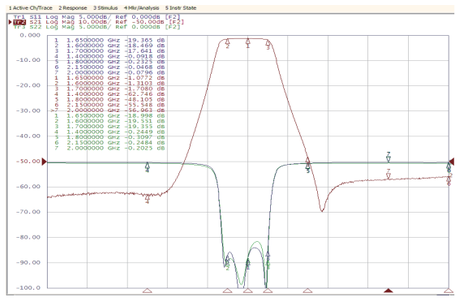

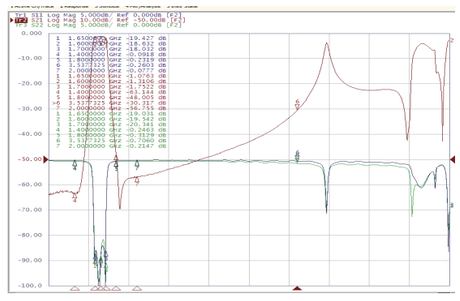

▶ 机械制图

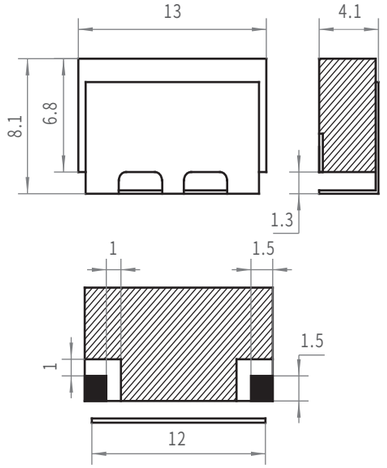

接地　　公差:±0.2

I/O 接口　　单位:mm

▶ PCB 平面布局

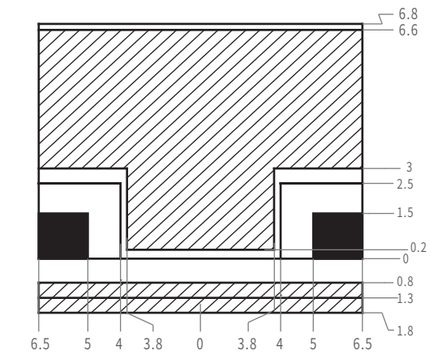

RBM1750-100-5CF

▶ 技术规格

项目	技术规格
产品类型	微波滤波器
产品型号	RBM1750-100-5CF
中心频率	1750MHz
带宽（-1dB）	1700-1800MHz
通带 插入损耗	≤2.0dB
抑制	≥50dBc@F0-250MHz; ≥50dBc@F0+150MHz ≥45dBc@F0+350MHz;
驻波比	≤1.5
输入/输出阻抗	50Ω

▶ 测试曲线

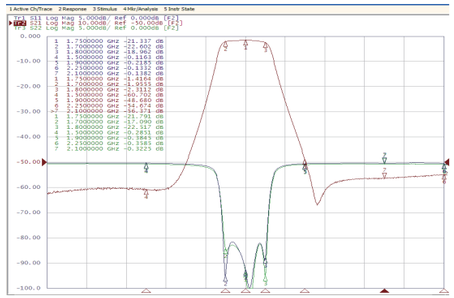

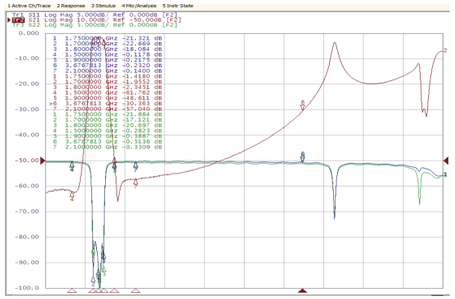

▶ 机械制图

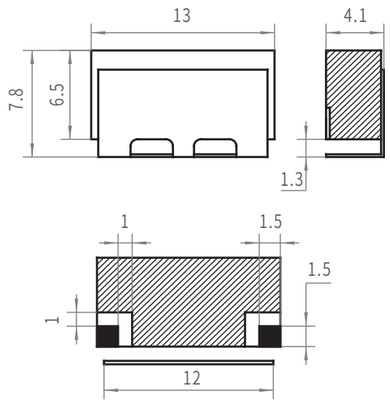

▶ PCB 平面布局

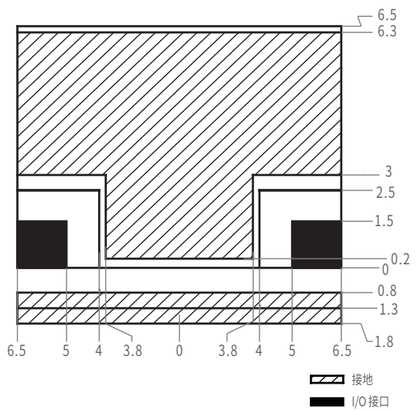

RBM1900-20-5CK

▶ 技术规格

项目	技术规格
产品类型	微波滤波器
产品型号	RBM1900-20-5CK
中心频率	1900MHz
带宽（-1dB）	20MHz～25MHz
通带 插入损耗	≤7dB
抑制	≥60dB@DC～1800MHz ≥60dB@2060～3000MHz
驻波比	≤1.5
输入/输出阻抗	50Ω

▶ 测试曲线

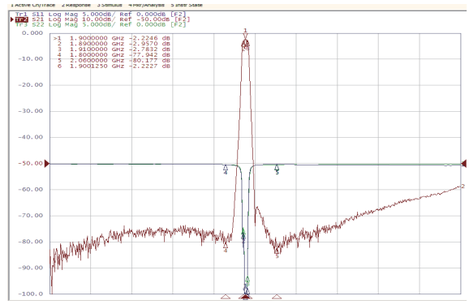

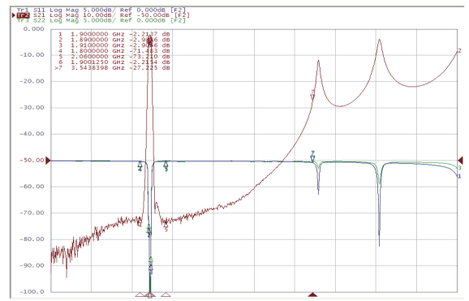

▶ 机械制图

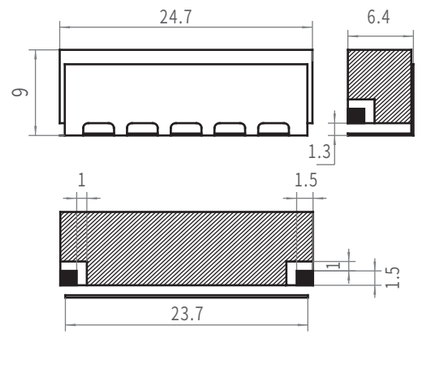

▶ PCB 平面布局

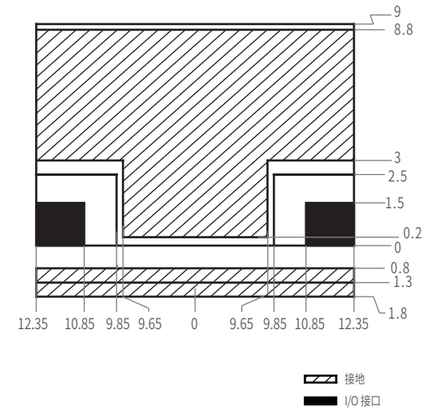

RBM1995-30-4CH

▶ 技术规格

项目	技术规格
产品类型	微波滤波器
产品型号	RBM1995-30-4CH RBM1995-30-4CH-1(TD7.820)
中心频率	1995MHz
带宽（-1dB）	≥30MHz
通带 插入损耗	≤1.5dB
抑制	≥40dBc@2170～2200MHz ≥20dB@3500MHz
驻波比	≤1.5
功率	10W
输入/输出阻抗	50Ω

▶ 测试曲线

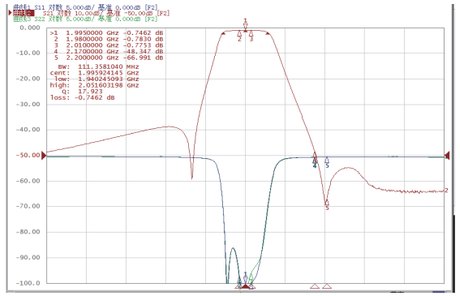

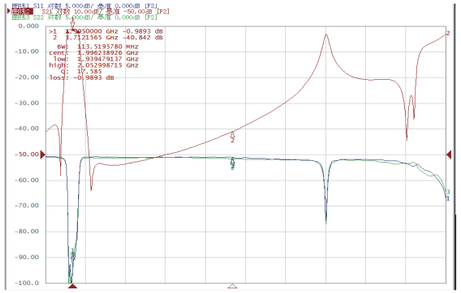

▶ 机械制图

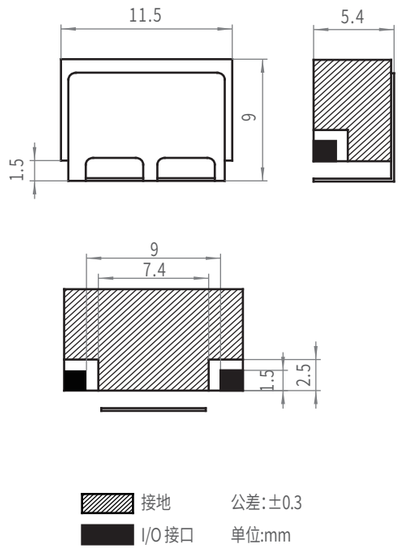

▶ PCB 平面布局

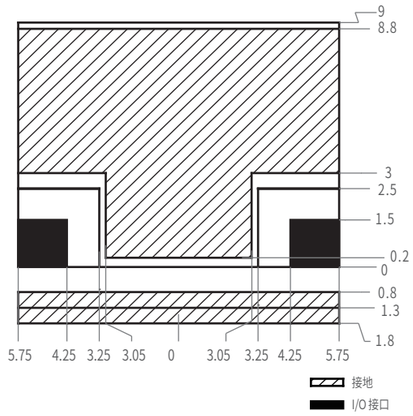

RBM1995A-30-5CF

▶ 技术规格

项目	技术规格
产品类型	微波滤波器
产品型号	RBM1995A-30-5CF
通带频率	1980～2010MHz
通带 插入损耗	≤3dB
纹波	≤0.5dB
抑制	≥50dB@1850MHz; ≥50dB@2150MHz
驻波比	≤1.5
输入/输出阻抗	50Ω

▶ 测试曲线

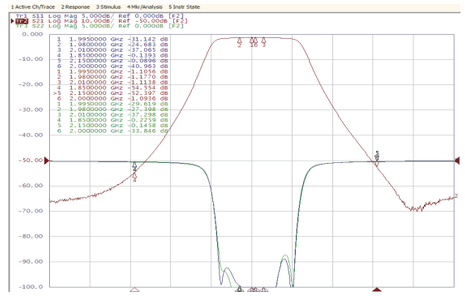

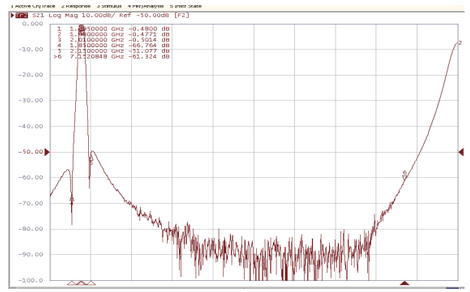

▶ 机械制图

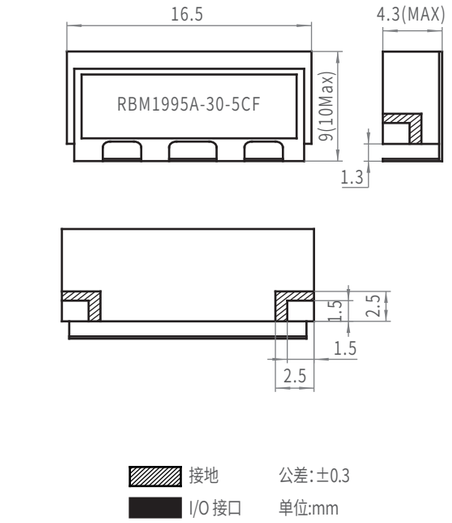

▶ PCB 平面布局

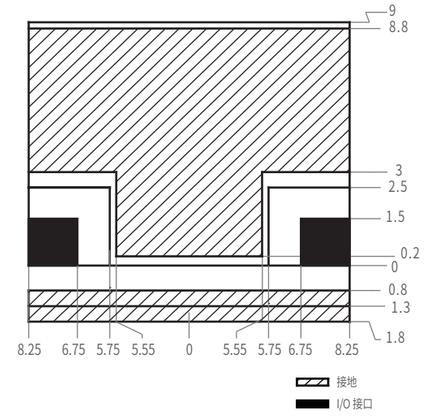

RBM2040-30-4CH

▶ 技术规格

项目	技术规格
产品类型	微波滤波器
产品型号	RBM2040-30-4CH
中心频率	2040MHz
带宽（-1dB）	≥30 MHz
通带 插入损耗	≤3dB
纹波	≤1.0dB@f0±15MHz ≤0.5dB@f0±10MHz
抑制	≥40dBc@1270MHz; ≥40dBc@1565MHz ≥20dB@2100MHz;
驻波比	≤1.5
输入/输出阻抗	50Ω

▶ 测试曲线

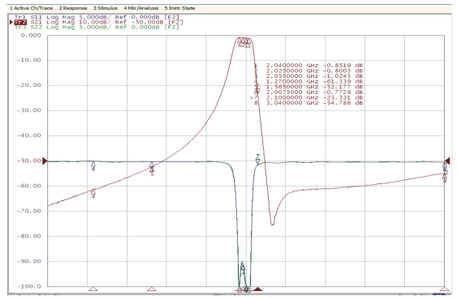

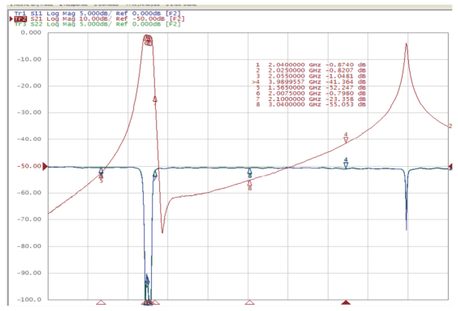

▶ 机械制图

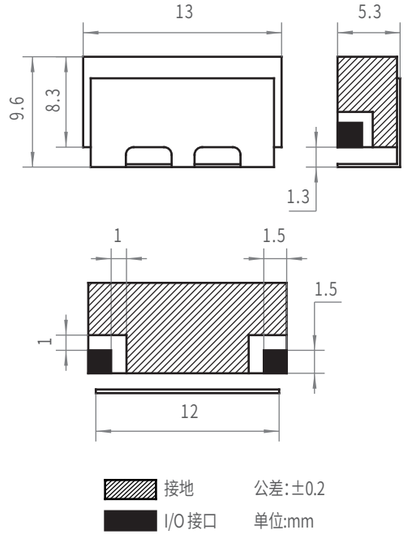

▶ PCB 平面布局

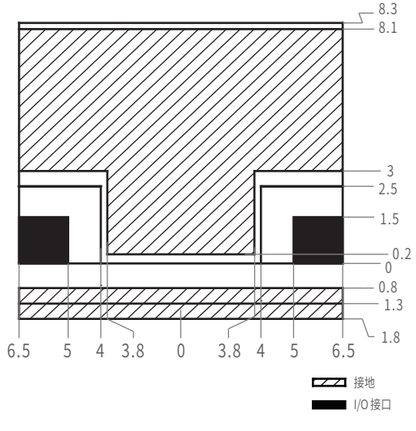

RBM2048-10-3CD

▶ 技术规格

项目	技术规格
产品类型	微波滤波器
产品型号	RBM2048-10-3CD
中心频率	2224MHz
带宽（-1dB）	≥10MHz
通带 插入损耗	≤1dB
抑制	≥30dB@2224MHz;
驻波比	≤1.5
输入/输出阻抗	50Ω

▶ 测试曲线

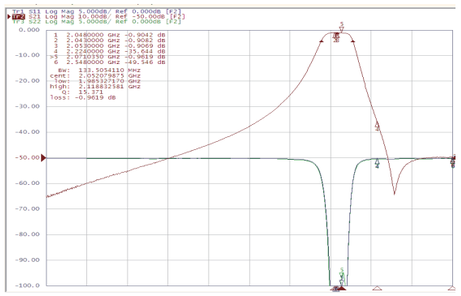

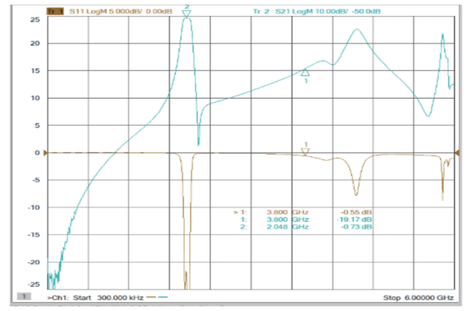

▶ 机械制图

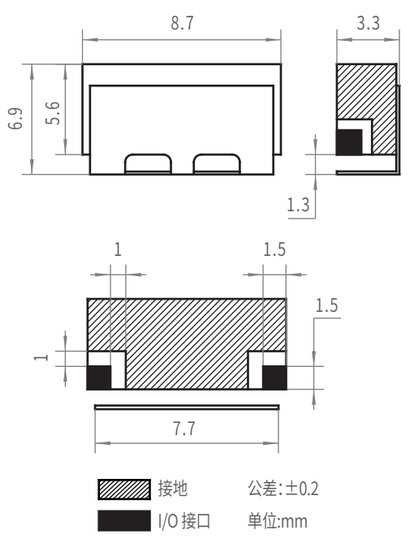

▶ PCB 平面布局

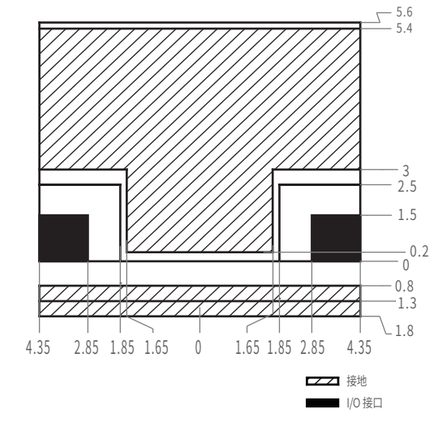

RBM2065.245-20-5CK

▶ 技术规格

项目	技术规格
产品类型	微波滤波器
产品型号	RBM2065.245-20-5CK
中心频率	2065.245MHz
带宽（-1dB）	20MHz～25MHz
通带 插入损耗	≤3.0dB
抑制	≥60dB@DC～1965MHz ≥60dB@2242～3000MHz
驻波比	≤1.5
输入/输出阻抗	50Ω

▶ 测试曲线

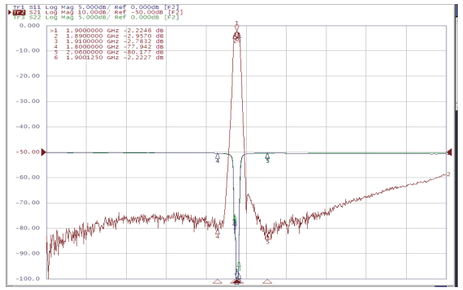

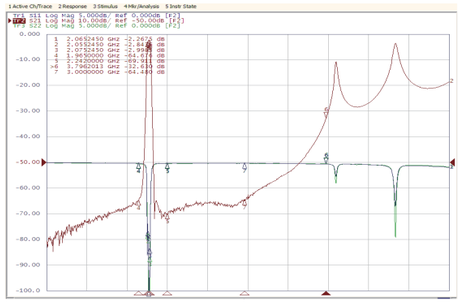

▶ 机械制图

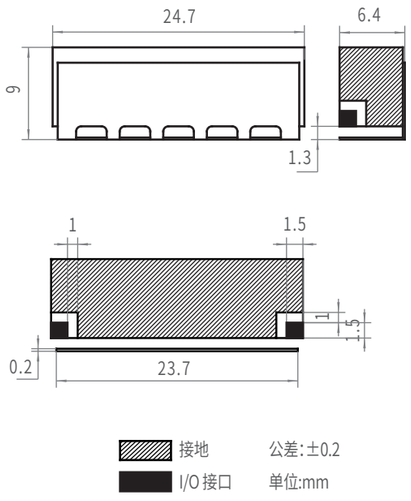

▶ PCB 平面布局

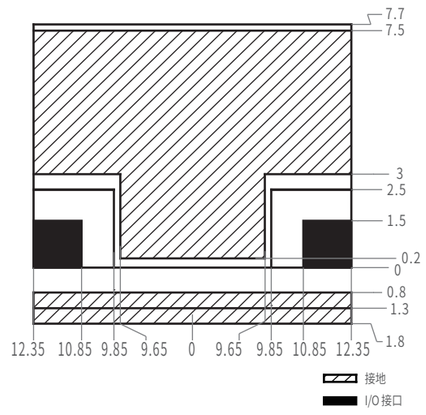

RBM2067.5-90-5CF

▶ 技术规格

项目	技术规格
产品类型	微波滤波器
产品型号	RBM2067.5-90-5CF
中心频率	2067.5MHz
带宽（-1dB）	≥90MHz
带宽（-3dB）	≥103MHz
通带 插入损耗	≤3.5dB
纹波	≤1dB
抑制	≥20dB@1980MHz； ≥40dB@1875MHz ≥40dB@F0±200MHz； ≥40dB@2200～2290MHz
驻波比	≤1.5
功率	≥5dBm
输入/输出阻抗	50Ω

▶ 测试曲线

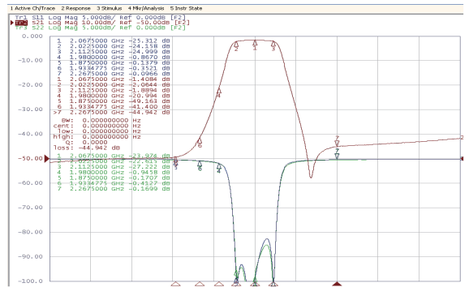

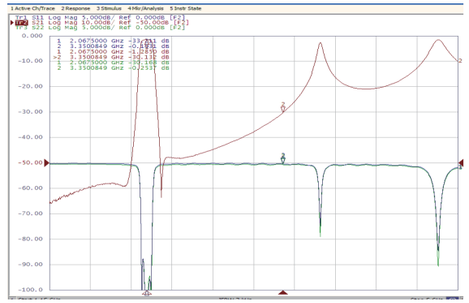

▶ 机械制图

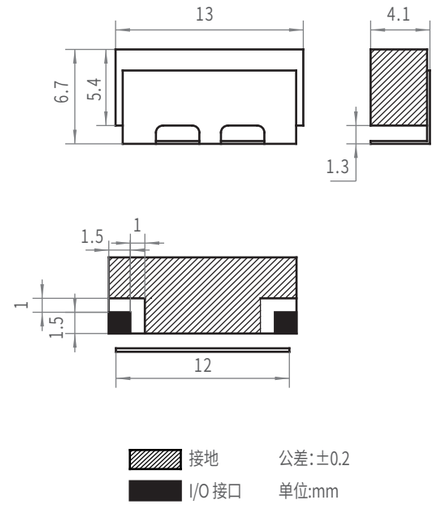

▶ PCB 平面布局

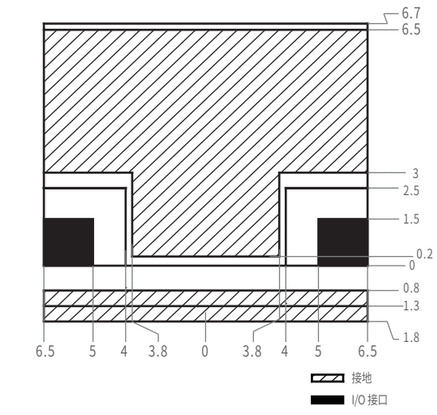

RBM2072.5-95-4CK

▶ 技术规格

项目	技术规格
产品类型	微波滤波器
产品型号	RBM2072.5-95-4CK
中心频率	2072.5MHz
带宽（-1dB）	≥95MHz
通带 插入损耗	≤1.5dB
抑制	≥45dB@2200～2300MHz
驻波比	≤1.65@F0±47.5MHz
功率	5W
输入/输出阻抗	50Ω

▶ 测试曲线

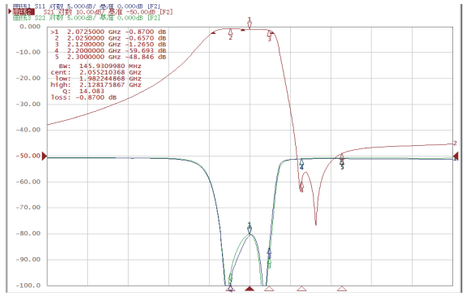

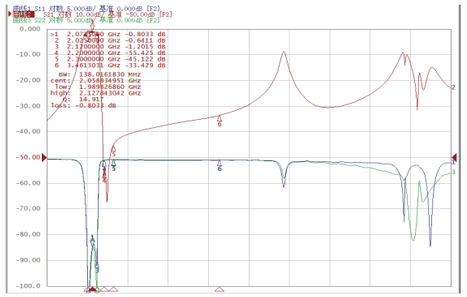

▶ 机械制图

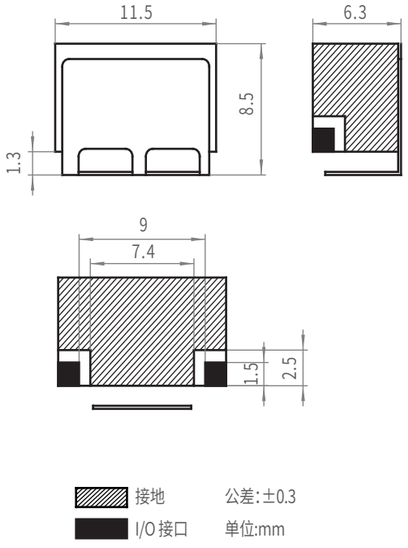

▶ PCB 平面布局

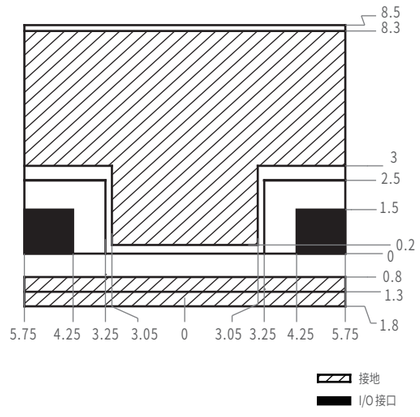

RBM2072.5-95-4CKF

▶ 技术规格

项目	技术规格
产品类型	微波滤波器
产品型号	RBM2072.5-95-4CKF
中心频率	2072.5MHz
带宽（-1dB）	≥95MHz
通带 插入损耗	≤1.5dB
抑制	≥45dB@2200～2300MHz
驻波比	≤1.65@F0±47.5MHz
功率	5W
输入/输出阻抗	50Ω

▶ 测试曲线

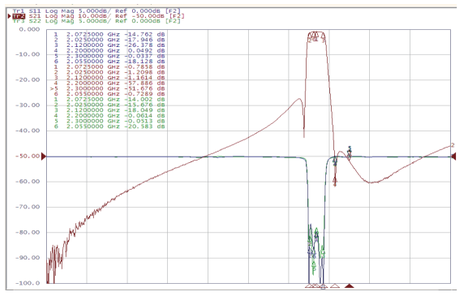

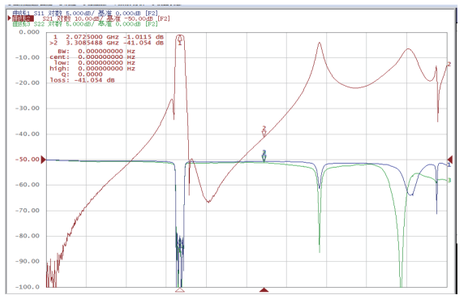

▶ 机械制图

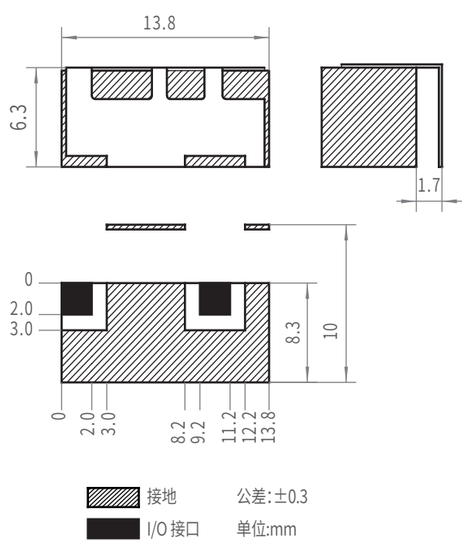

▶ PCB 平面布局

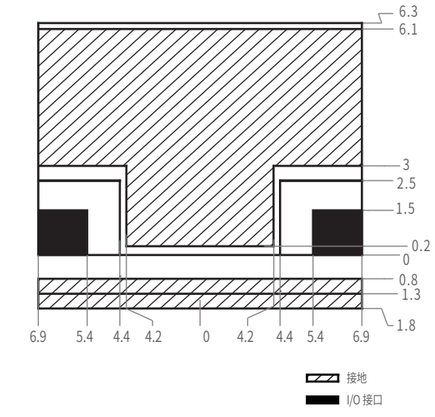

RBM2100-30-4CH

▶ 技术规格

项目	技术规格
产品类型	微波滤波器
产品型号	RBM2100-30-4CH
中心频率	2100MHz
带宽	≥30 MHz
通带 插入损耗	≤3dB
纹波	≤1.0dB@f0±15MHz ≤0.5dB@f0±10 MHz
抑制	≥40dBc@1270MHz; ≥40dBc@1565MHz ≥20dB@2040MHz; ≥20dB@2160MHz;
驻波比	≤1.5
输入/输出阻抗	50Ω

▶ 测试曲线

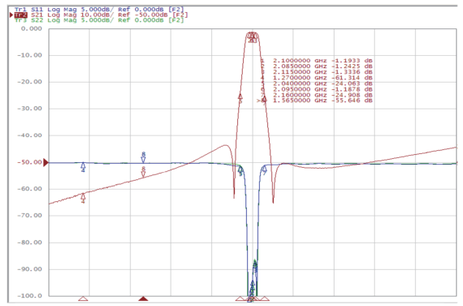

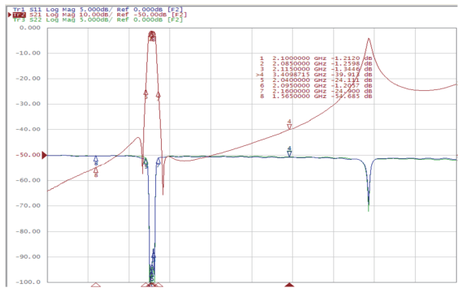

▶ 机械制图

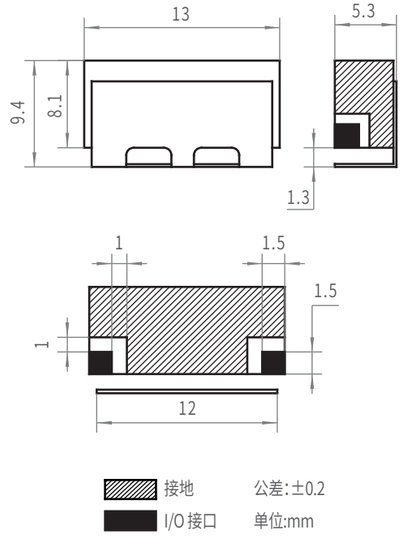

▶ PCB 平面布局

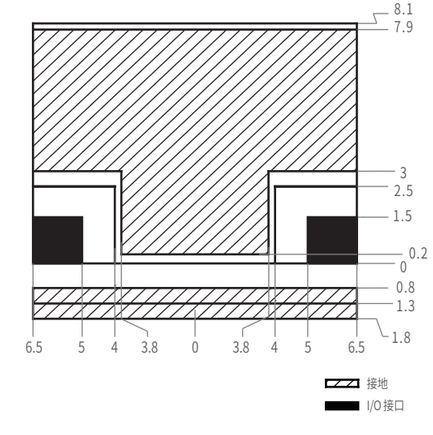

RBM2160-30-4CH

▶ 技术规格

项目	技术规格
产品类型	微波滤波器
产品型号	RBM2160-30-4CH
中心频率	2160MHz
带宽	≥30 MHz
通带 插入损耗	≤3dB
纹波	≤1.0dB
抑制	≥40dBc@1270MHz; ≥40dBc@1565MHz ≥20dB@2100MHz;
驻波比	≤1.5
输入/输出阻抗	50Ω

▶ 测试曲线

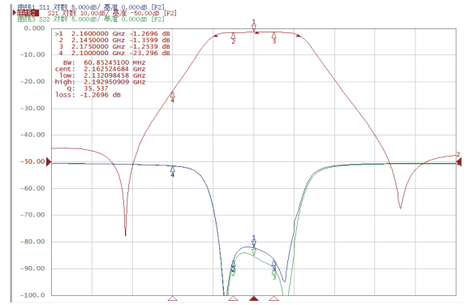

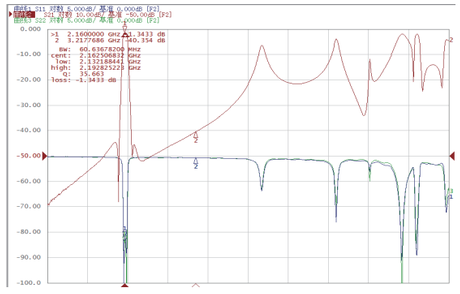

▶ 机械制图

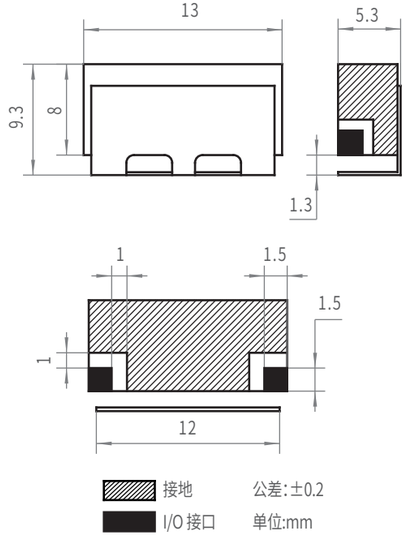

▶ PCB 平面布局

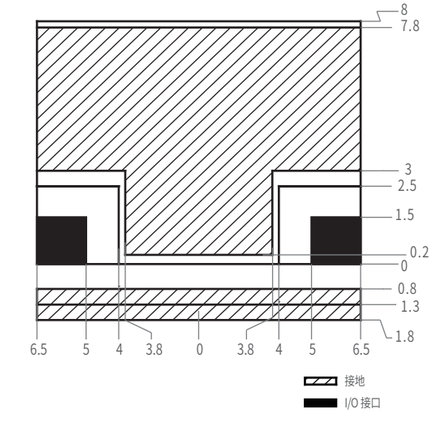

RBM2185-30-4CH

▶ 技术规格

项目	技术规格
产品类型	微波滤波器
产品型号	RBM2185-30-4CH
中心频率	2185MHz
带宽（-1dB）	≥30MHz
通带 插入损耗	≤1.6dB
抑制	≥45dBc@1980～2010MHz
驻波比	≤1.5
功率	5W
输入/输出阻抗	50Ω

▶ 测试曲线

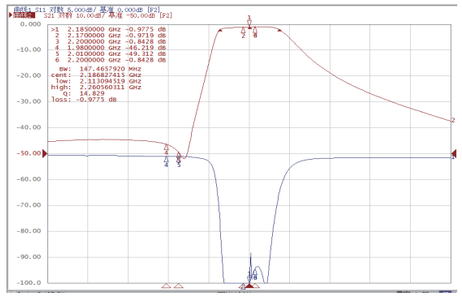

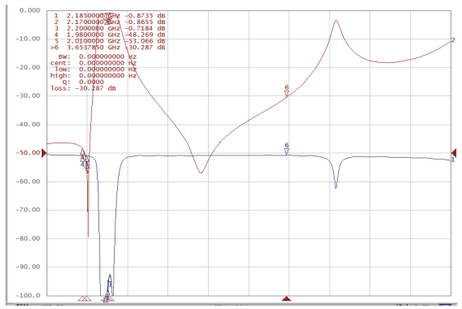

▶ 机械制图

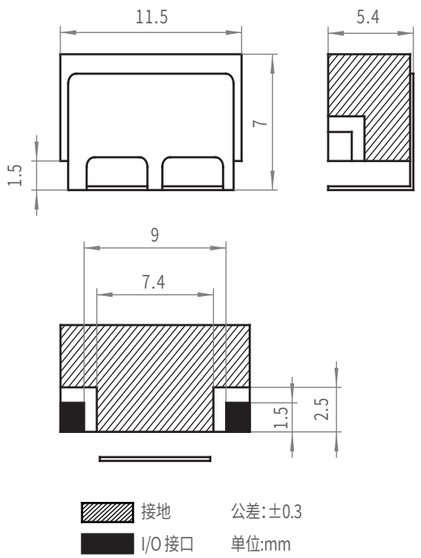

▶ PCB 平面布局

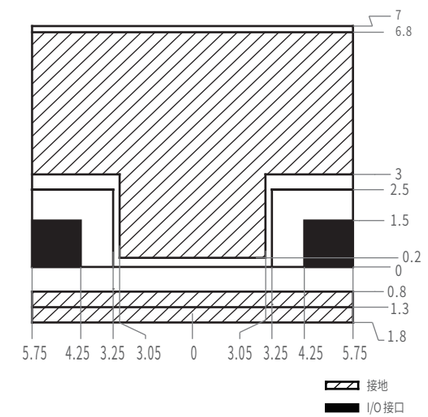

RBM2185-30-4CHF

▶ 技术规格

项目	技术规格
产品类型	微波滤波器
产品型号	RBM2185-30-4CHF
中心频率	2185MHz
带宽（-1dB）	≥30MHz
通带 插入损耗	≤1.5dB
抑制	≥45dBc@1980～2010MHz
驻波比	≤1.5
功率	5W
输入/输出阻抗	50Ω

▶ 测试曲线

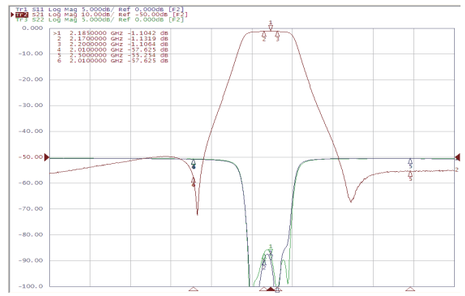

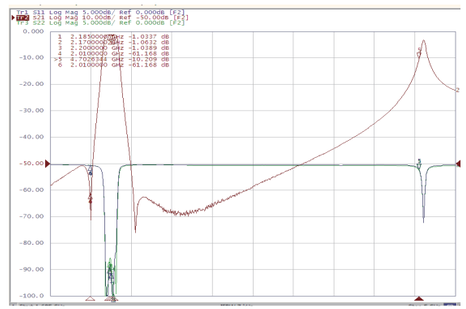

▶ 机械制图

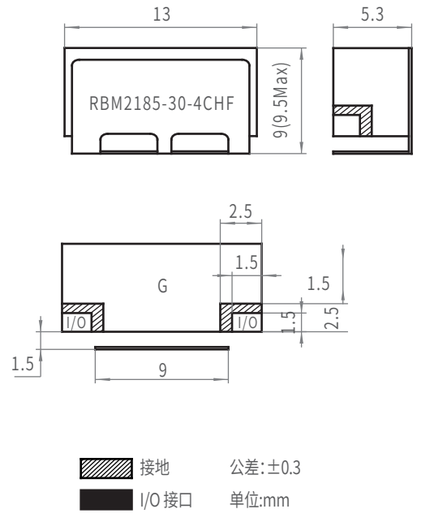

▶ PCB 平面布局

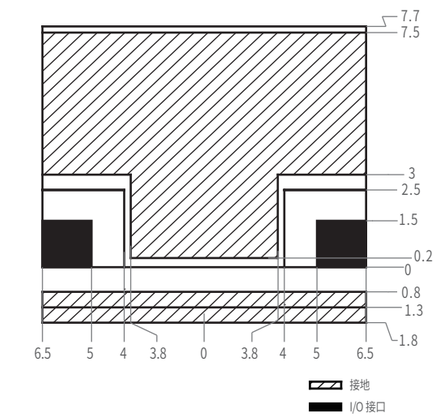

RBM2200-20-5CF

▶ 技术规格

项目	技术规格
产品类型	微波滤波器
产品型号	RBM2200-20-5CF
通带频率	2200MHz(Point frequency)
通带 插入损耗	≤3.5dB
抑制	≥45dBc@2.02GHz; ≥45dBc@2.11GHz ≥45dBc@2.29GHz; ≥45dBc@2.38GHz
驻波比	≤1.5
输入/输出阻抗	50Ω

▶ 测试曲线

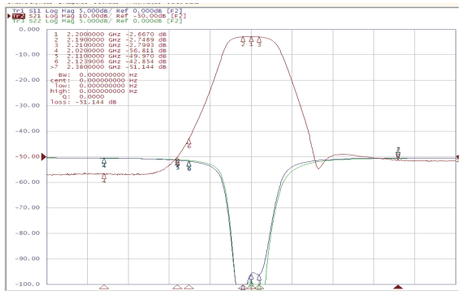

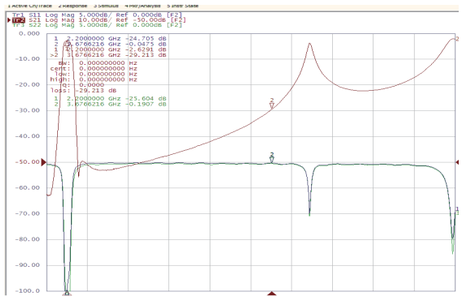

▶ 机械制图

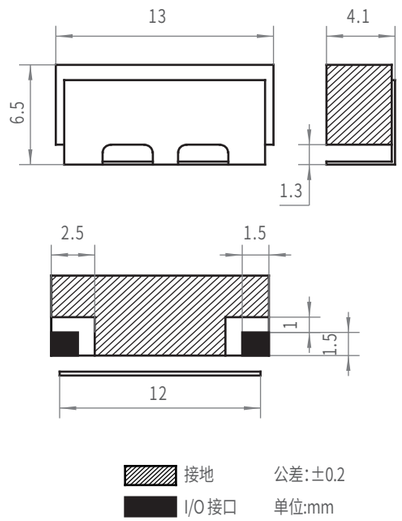

▶ PCB 平面布局

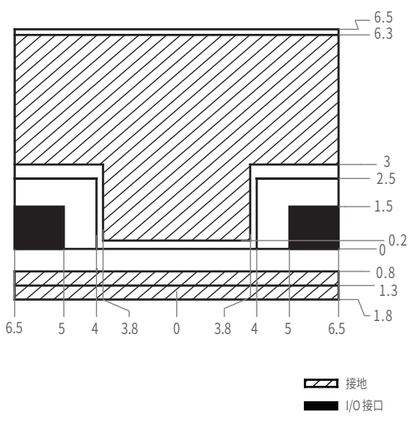

RBM2224-10-3CD

▶ 技术规格

项目	技术规格
产品类型	微波滤波器
产品型号	RBM2224-10-3CD
中心频率	2224MHz
带宽（-1dB）	≥10MHz
通带 插入损耗	≤1dB
抑制	≥30dB@2048MHz;
驻波比	≤1.5
输入/输出阻抗	50Ω

▶ 测试曲线

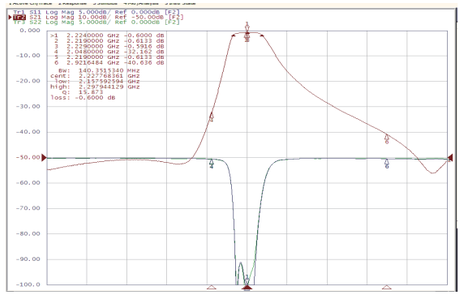

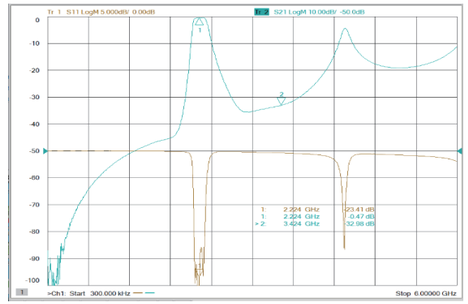

▶ 机械制图

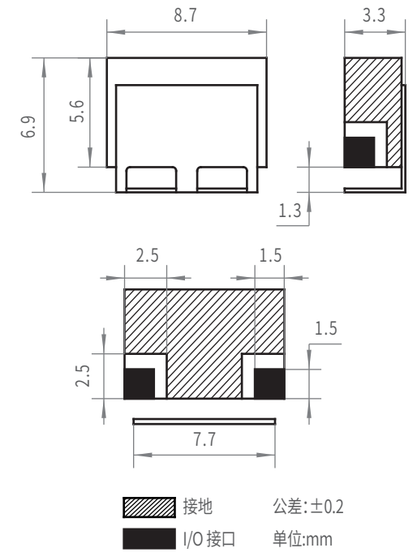

▶ PCB 平面布局

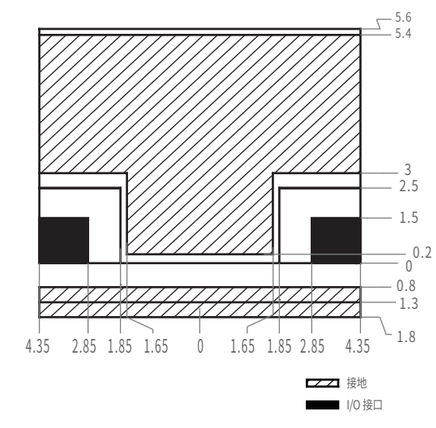

RBM2231-62-6CH

▶ 技术规格

项目	技术规格
产品类型	微波滤波器
产品型号	RBM2231-62-6CH
中心频率	2231MHz
带宽（-1dB）	≥62MHz
通带 插入损耗	≤3dB@F0±31MHz
抑制	≥30dBc@DC～2150MHz; ≥20dBc@F0±70MHz
驻波比	≤1.5@F0±31MHz
输入/输出阻抗	50Ω

▶ 测试曲线

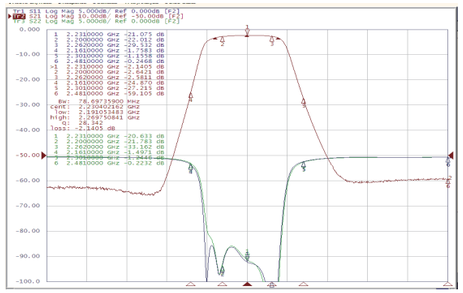

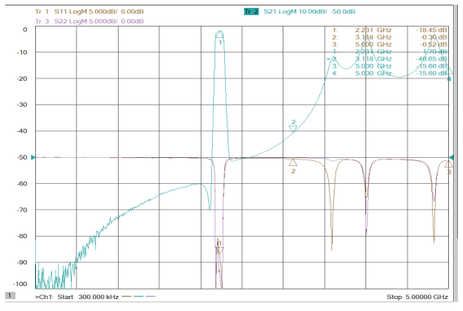

▶ 机械制图

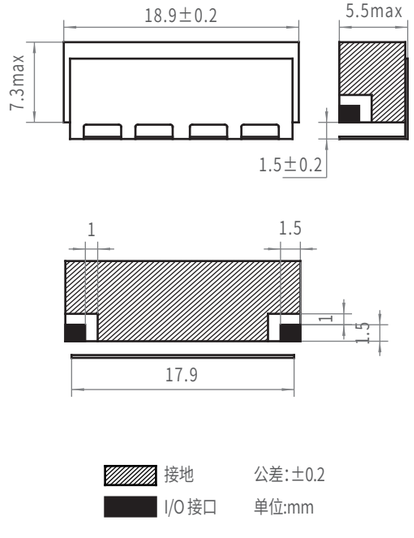

▶ PCB 平面布局

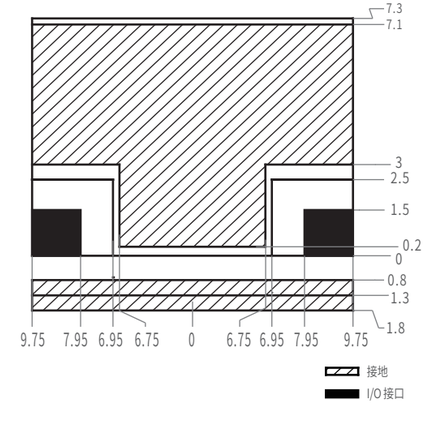

RBM2245-95-5CF

▶ 技术规格

项目	技术规格
产品类型	微波滤波器
产品型号	RBM2245-95-5CF
中心频率	2245MHz
带宽（-1dB）	≥95MHz
带宽（-3dB）	≥115MHz
通带 插入损耗	≤3.5dB
纹波	≤1dB
抑制	≥35dB@F0±150MHz; ≥35dB@F0±200MHz ≥40dB@10～2045MHz; ≥35dB@2445～2545MHz
驻波比	≤1.5
功率	≥5dBm
输入/输出阻抗	50Ω

▶ 测试曲线

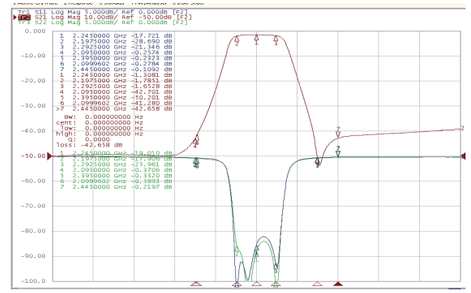

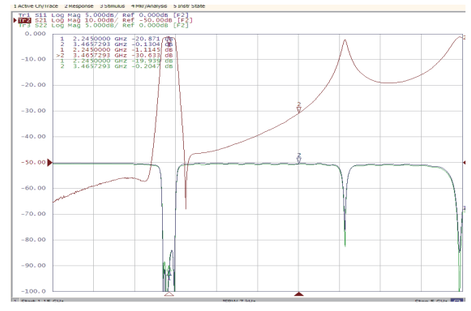

▶ 机械制图

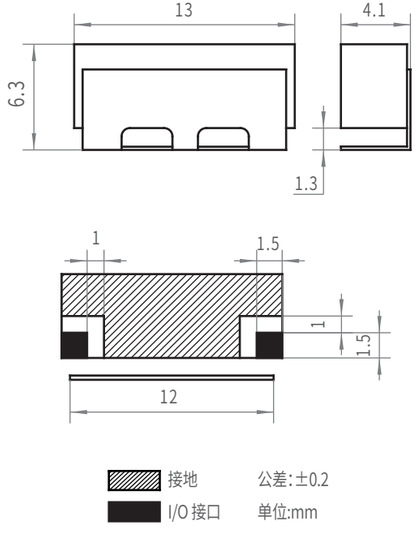

▶ PCB 平面布局

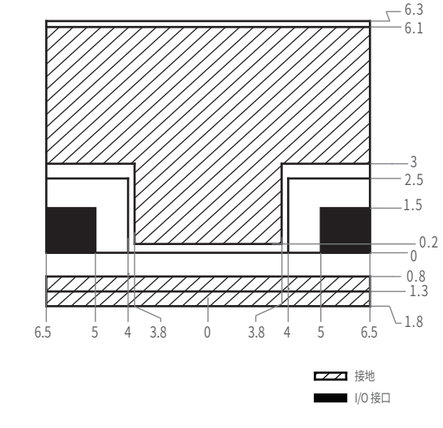

RBM2250-100-4CH

▶ 技术规格

项目	技术规格
产品类型	微波滤波器
产品型号	RBM2250-100-4CH
中心频率	2250MHz
带宽（-1dB）	≥100MHz
通带 插入损耗	≤1.5dB
抑制	≥40dBc@2025～2120MHz ≥20dB@3900MHz
驻波比	≤1.5
功率	10W
输入/输出阻抗	50Ω

▶ 测试曲线

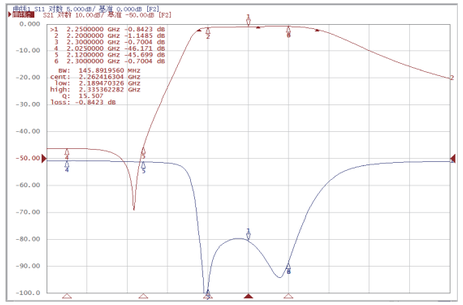

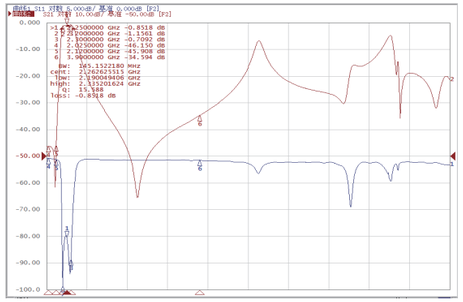

▶ 机械制图

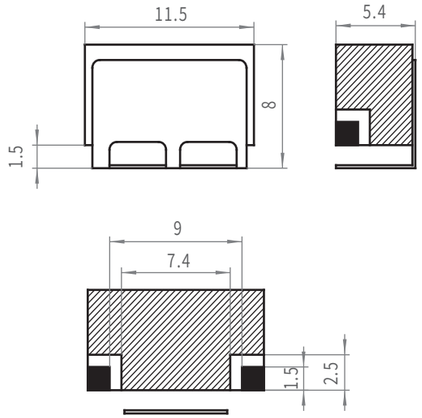

▶ PCB 平面布局

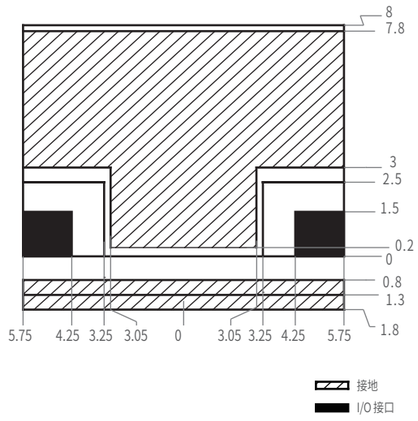

RBM2250-100-4CKF

▶ 技术规格

项目	技术规格
产品类型	微波滤波器
产品型号	RBM2250-100-4CKF
中心频率	2250MHz
带宽（-1dB）	≥100MHz
通带 插入损耗	≤1.5dB
抑制	≥40dBc@2025～2120MHz
驻波比	≤1.5
功率	10W
输入/输出阻抗	50Ω

▶ 测试曲线

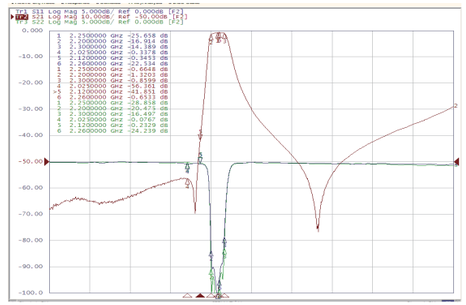

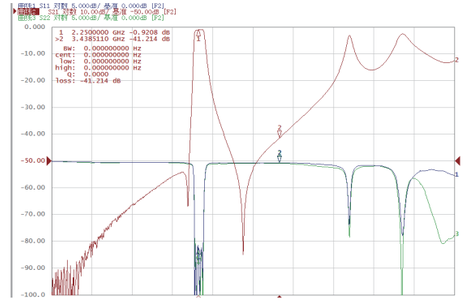

▶ 机械制图

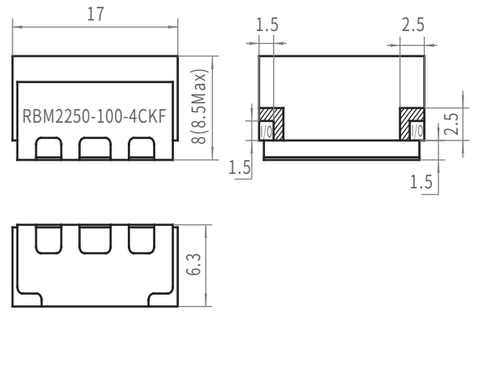

▶ PCB 平面布局

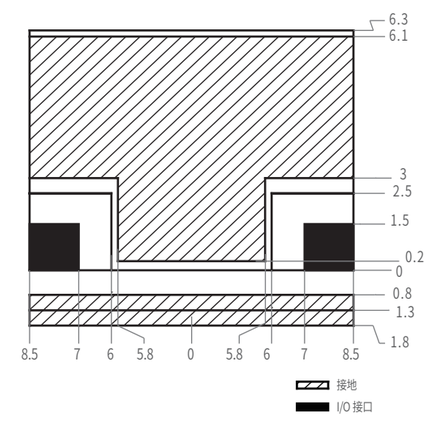

RBM2270-60-6CH

▶ 技术规格

项目	技术规格
产品类型	微波滤波器
产品型号	RBM2270-60-6CH
中心频率	2270MHz
带宽（-1dB）	≥60MHz
通带 插入损耗	≤3dB@F0±30MHz
抑制	≥30dBc@F0-70MHz; ≥20dBc@F0+70MHz
驻波比	≤1.5@F0±30MHz
输入/输出阻抗	50Ω

▶ 测试曲线

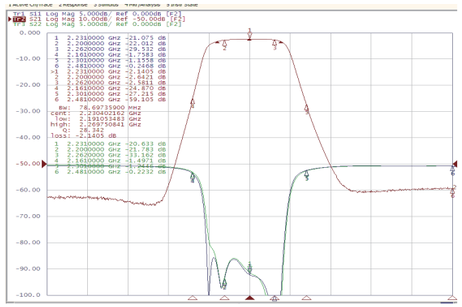

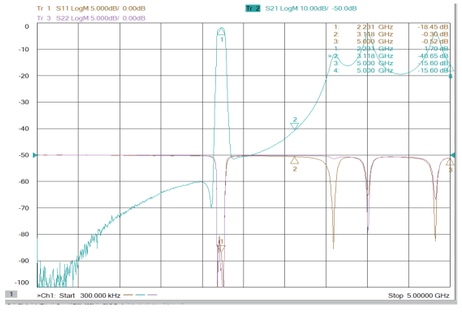

▶ 机械制图

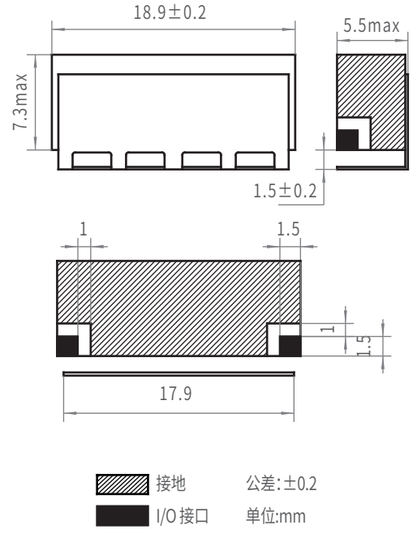

▶ PCB 平面布局

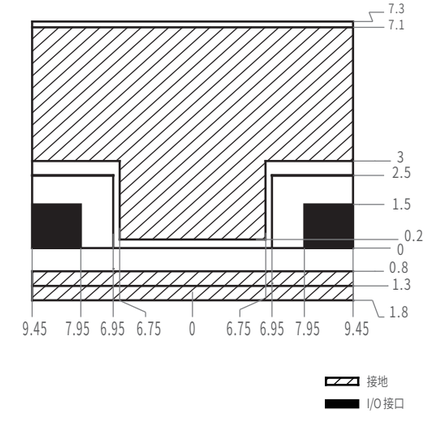

RBM2277-20-4CH

▶ 技术规格

项目	技术规格
产品类型	微波滤波器
产品型号	RBM2277-20-4CH
中心频率	2277MHz
带宽（-1dB）	≥20MHz
通带 插入损耗	≤1.5dB@F0±10 MHz
纹波	≤0.5dB
抑制	≥40dBc@2099MHz; ≥40dBc@F0±200MHz;
驻波比	≤1.5@F0±10 MHz
功率	1W(CW) Low pressure
输入/输出阻抗	50Ω

▶ 测试曲线

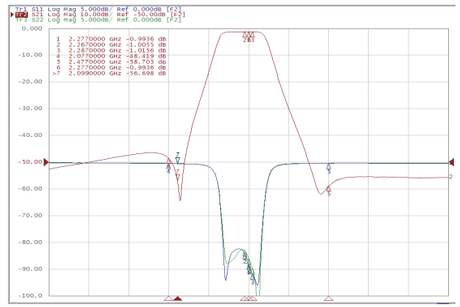

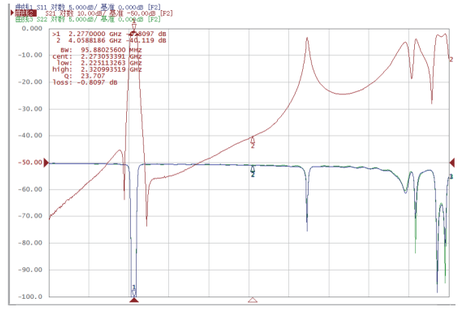

▶ 机械制图

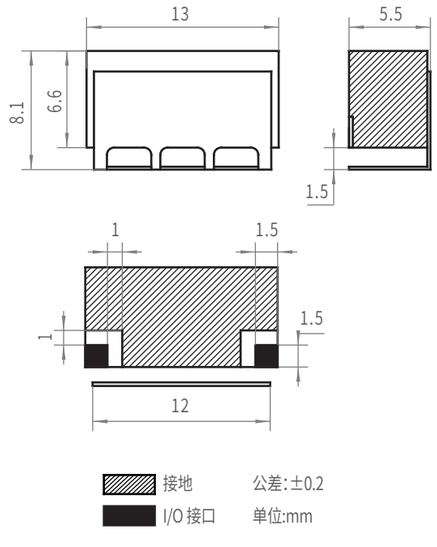

▶ PCB 平面布局

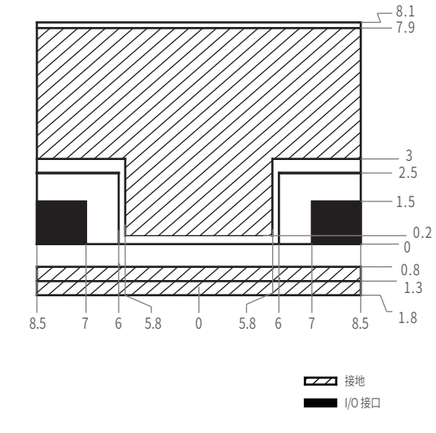

RBM2317.5-165-6CH

▶ 技术规格

项目	技术规格
产品类型	微波滤波器
产品型号	RBM2317.5-165-6CH
通带频率	2235～2400MHz
通带 插入损耗	≤3.2dB
抑制	≥25dB@2200MHz
驻波比	≤1.5
输入/输出阻抗	50Ω

▶ 测试曲线

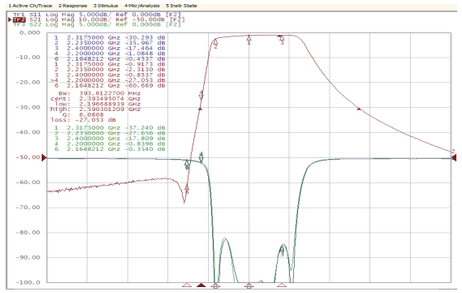

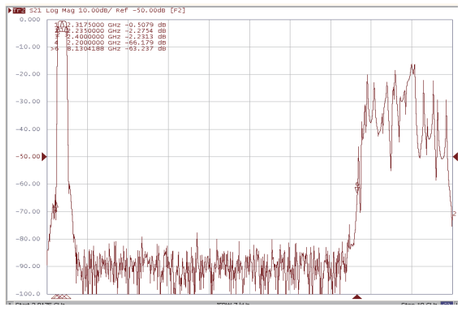

▶ 机械制图

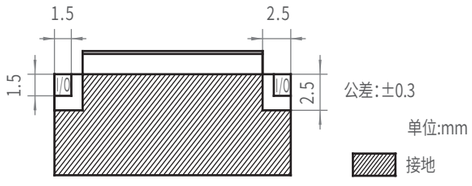

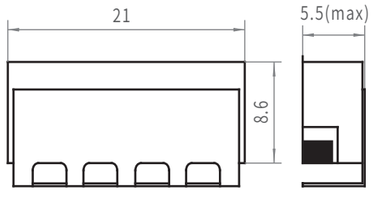

▶ PCB 平面布局

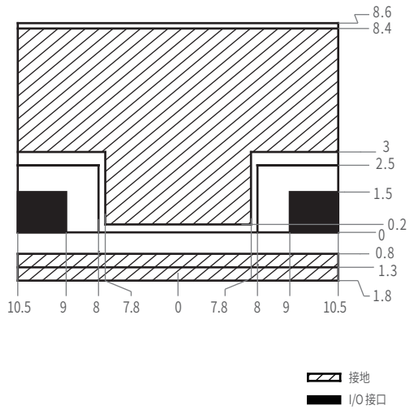

RBM2375-470-6CF

▶ 技术规格

项目	技术规格
产品类型	微波滤波器
产品型号	RBM2375-470-6CF
中心频率	2375MHz
带宽（-1dB）	≥470MHz
通带 插入损耗	≤2dB
纹波	≤±0.5dB
抑制	≥40dBc@DC～1320MHz; ≥40dBc@3200～3560MHz;
驻波比	≤1.5
输入/输出阻抗	50Ω

▶ 测试曲线

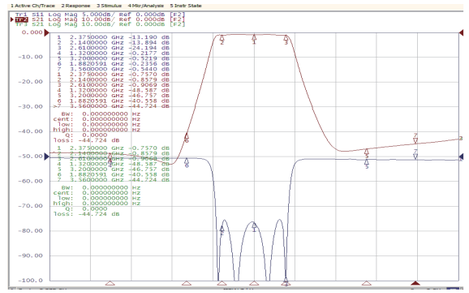

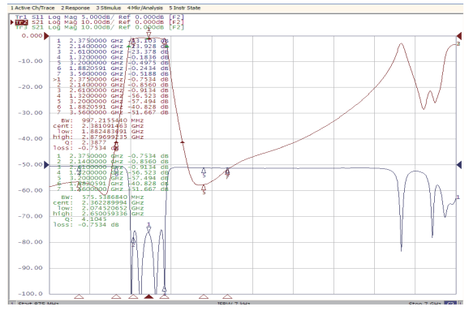

▶ 机械制图

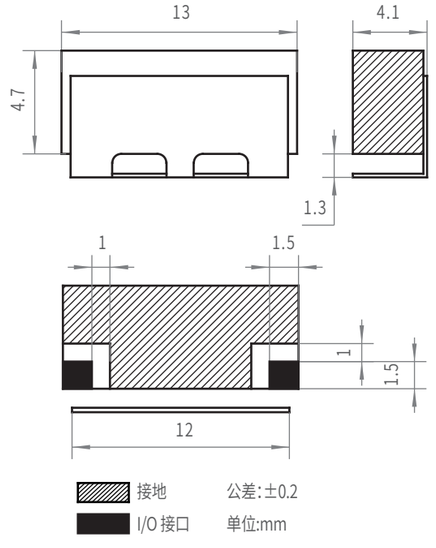

▶ PCB 平面布局

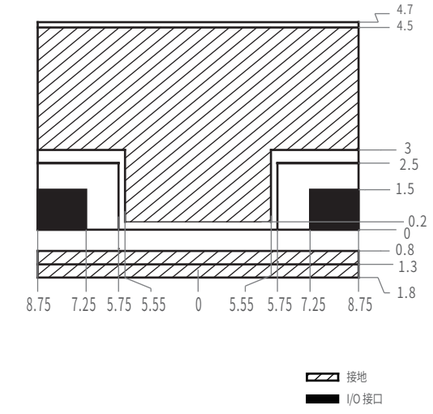

RBM2400-7-4CK

▶ 技术规格

项目	技术规格
产品类型	微波滤波器
产品型号	RBM2400-7-4CK
中心频率	2400MHz
带宽（-1dB）	≥7MHz
通带 插入损耗	≤1dB
抑制	≥50dBc@F=400MHz; ≥20dBc@F0±175MHz
驻波比	≤1.5
输入/输出阻抗	50Ω

▶ 测试曲线

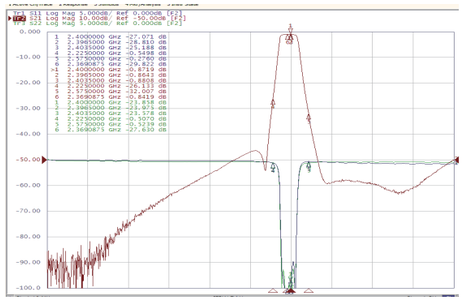

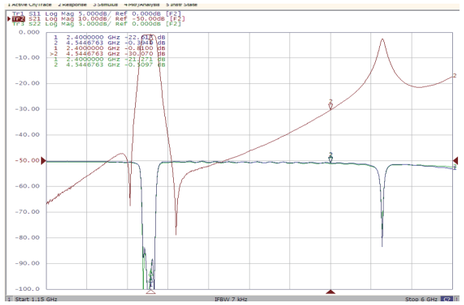

▶ 机械制图

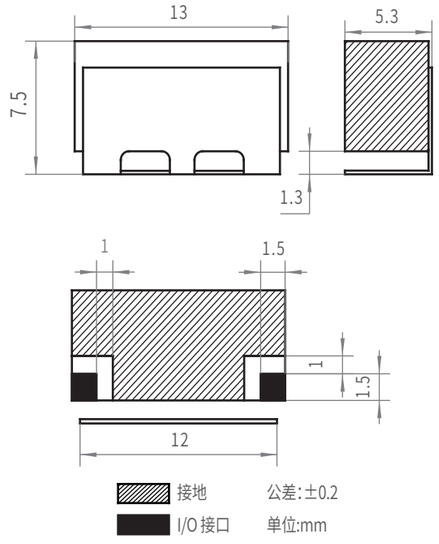

▶ PCB 平面布局

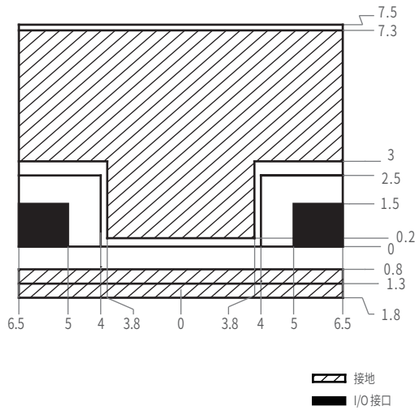

RBM2400-40-5CF

▶ 技术规格

项目	技术规格
产品类型	微波滤波器
产品型号	RBM2400-40-5CF
中心频率	2400MHz
带宽（-1dB）	≥40MHz
通带 插入损耗	≤3.5dB
纹波	≤±0.5dB
抑制	≥45dB@DC～2300MHz; ≥45dB@2500～3600MHz;
驻波比	≤1.5
输入/输出阻抗	50Ω

▶ 测试曲线

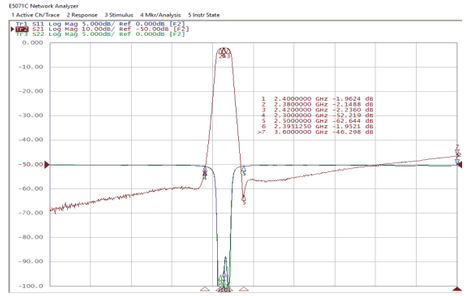

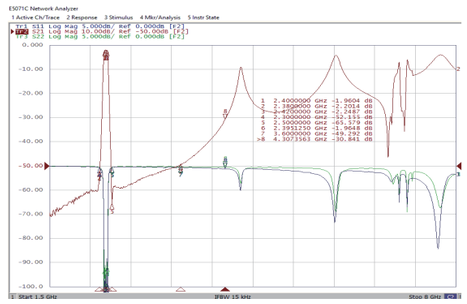

▶ 机械制图

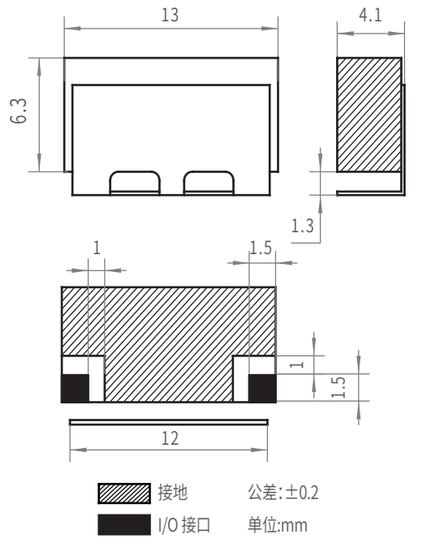

▶ PCB 平面布局

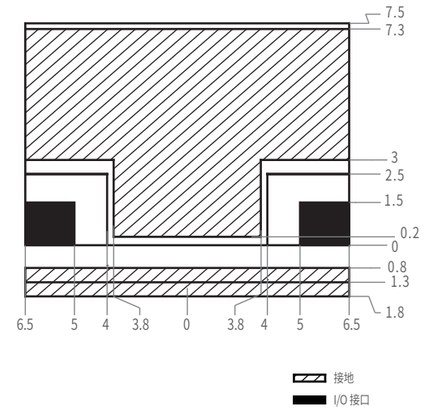

RBM2475-80-5CF

▶ 技术规格

项目	技术规格
产品类型	微波滤波器
产品型号	RBM2475-80-5CF
中心频率	2435MHz～2515MHz
带宽（-1dB）	≥80MHz
通带 插入损耗	≤3dB
纹波	≤1dB
抑制	≥30dBc@2355MHz; ≥50dBc@2595MHz ≥50dBc@2150MHz; ≥50dBc@2800MHz
驻波比	≤1.5
输入/输出阻抗	50Ω

▶ 测试曲线

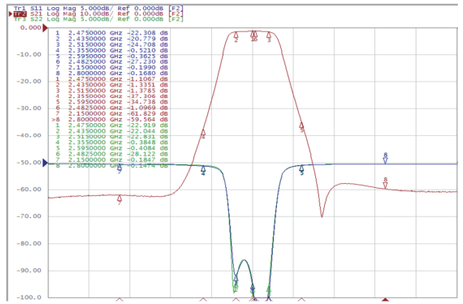

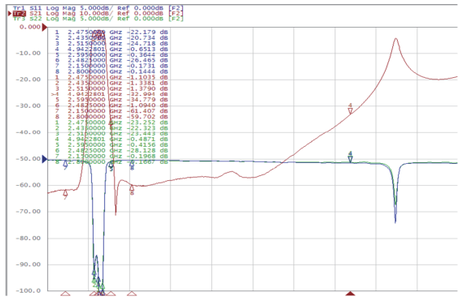

▶ 机械制图

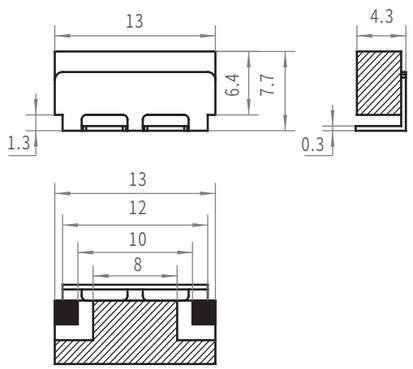

接地　　公差:±0.2

I/O接口　　单位:mm

▶ PCB 平面布局

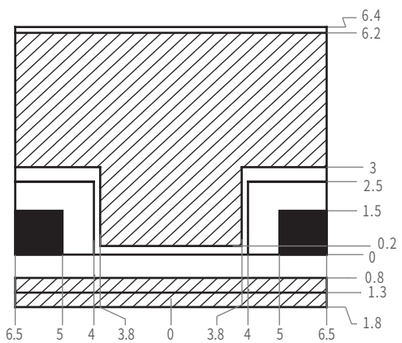

接地

I/O接口

RBM2483-18-5LF-E

▶ 技术规格

项目	技术规格
产品类型	微波滤波器
产品型号	RBM2483-18-5LF-E
中心频率	2483MHz
带宽（-1dB）	≥8MHz
通带 插入损耗	≤4.8dB
抑制	≥45dB@F0±50MHz
驻波比	≤1.4
输入/输出阻抗	50Ω

▶ 测试曲线

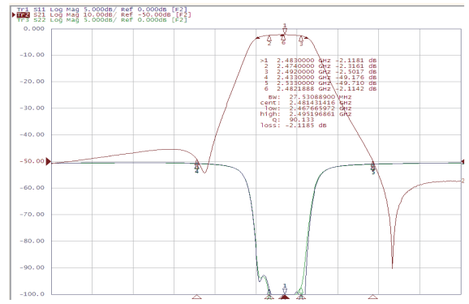

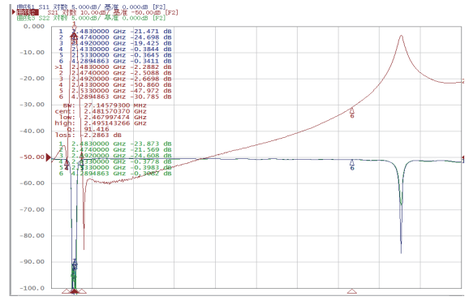

▶ 机械制图

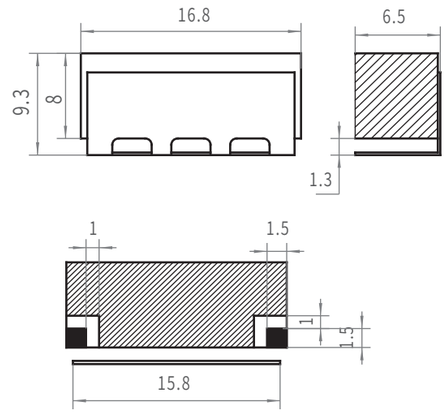

接地　　公差:±0.2

I/O接口　　单位:mm

▶ PCB 平面布局

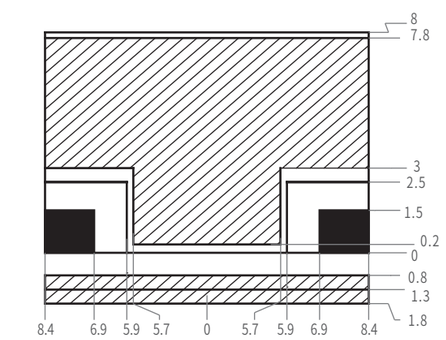

接地

I/O接口

RBM2494-300-5CH-2S

▶ 技术规格

项目	技术规格
产品类型	微波滤波器
产品型号	RBM2494-300-5CH-2S
中心频率	2494MHz
带宽（-1dB））	F0±150MHz
通带 插入损耗	≤3.5dB
纹波	≤1.0dB
抑制	≥50dBc@DC～1980MHz; ≥25dBc@2782MHz ≥45dBc@3070MHz; ≥45dBc@3496～3796MHz
驻波比	≤1.5
功率	1W
输入/输出阻抗	50Ω

▶ 测试曲线

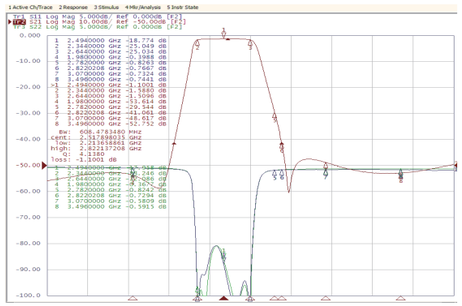

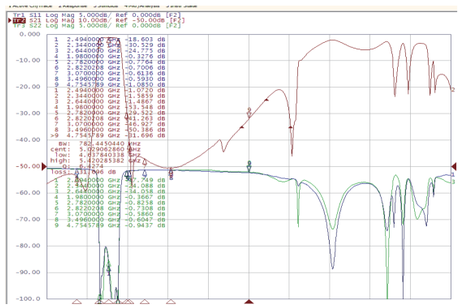

▶ 机械制图

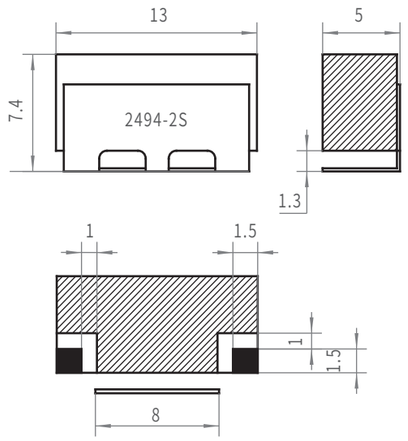

▶ PCB 平面布局

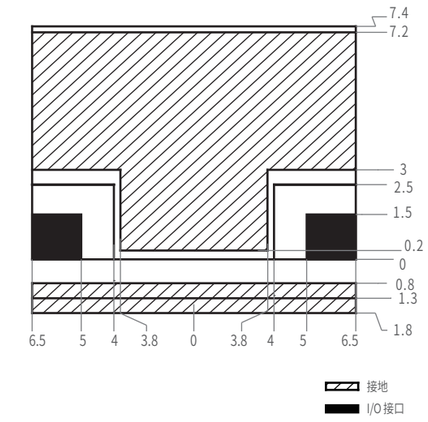

RBM2494-300-5CH-3S

▶ 技术规格

项目	技术规格
产品类型	微波滤波器
产品型号	RBM2494-300-5CH-3S
中心频率	2494MHz
带宽（-1dB）	F0±150MHz
通带 插入损耗	≤3.5dB
纹波	≤1.0dB
抑制	≥50dBc@DC～1980MHz; ≥25dBc@2782MHz ≥45dBc@3070MHz; ≥45dBc@3496～3796MHz
驻波比	≤1.5
功率	1W
输入/输出阻抗	50Ω

▶ 测试曲线

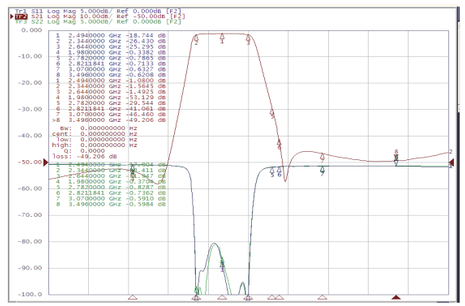

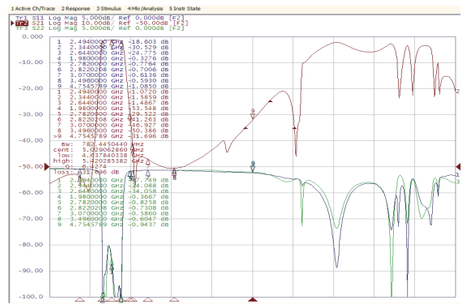

▶ 机械制图

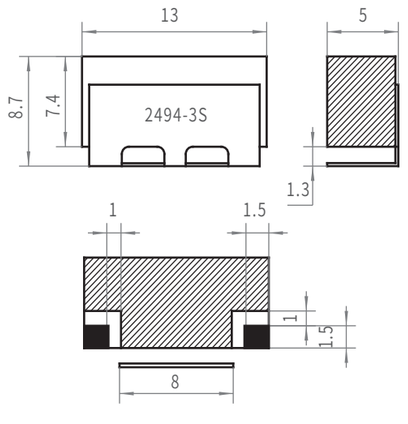

▶ PCB 平面布局

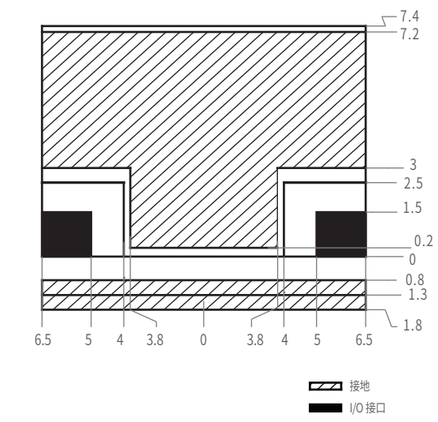

RBM2550-120-6CF

▶ 技术规格

项目	技术规格
产品类型	微波滤波器
产品型号	RBM2550-120-6CF
中心频率	2550MHz
带宽（1dB）	≥120MHz
通带 插入损耗	≤4dB
插入一致性	≤0.8dB
抑制	≥60dB@2310MHz
驻波比	≤1.5
输入/输出阻抗	50Ω

▶ 测试曲线

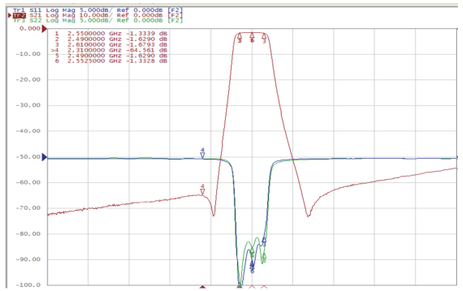

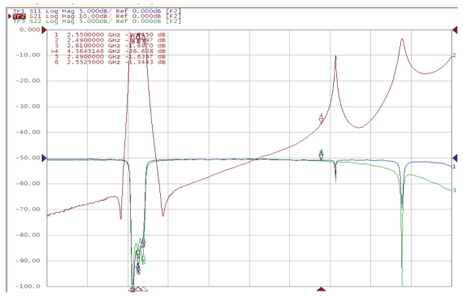

▶ 机械制图

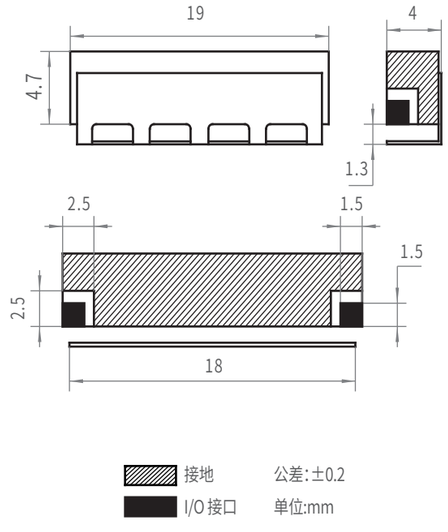

▶ PCB 平面布局

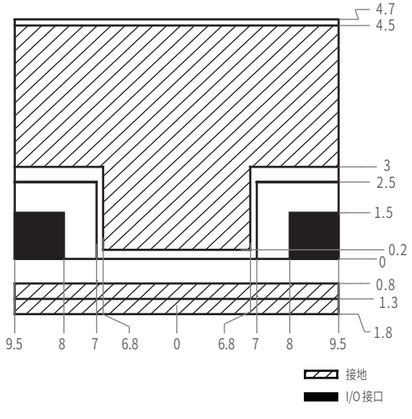

RBM2850-100-2CF

▶ 技术规格

项目	技术规格
产品类型	微波滤波器
产品型号	RBM2850-100-2CF
通带频率	2800～2900MHz
通带 插入损耗	≤0.6dB
抑制	≥20dBc@2200～2300MHz; ≥30dBc@5600MHz;
驻波比	≤1.35
功率	10W
输入/输出阻抗	50Ω

▶ 测试曲线

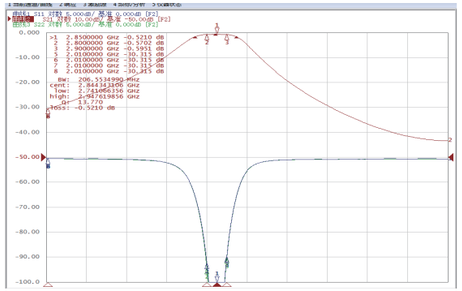

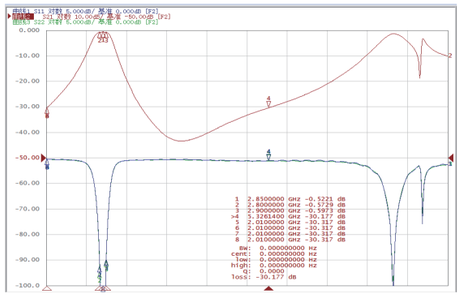

▶ 机械制图

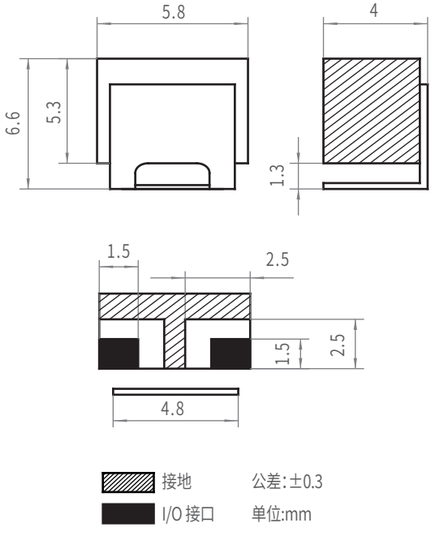

▶ PCB 平面布局

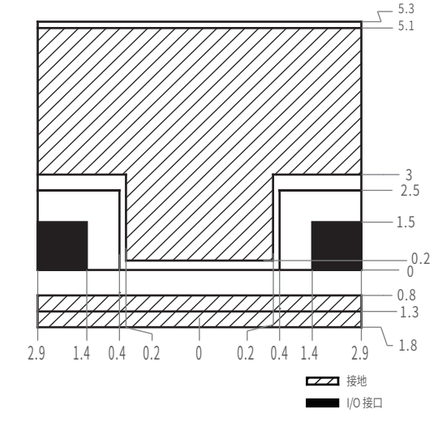

RBM2950-100-3CD

▶ 技术规格

项目	技术规格
产品类型	微波滤波器
产品型号	RBM2950-100-3CD
中心频率	2950MHz
带宽（1dB）	≥100MHz
通带 插入损耗	≤1.5dB
抑制	≥40dB@2400MHz； ≥30dB@5800MHz；
群延时	≤10ns
驻波比	≤1.5
输入/输出阻抗	50Ω

▶ 测试曲线

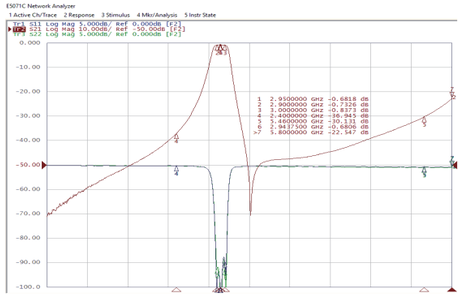

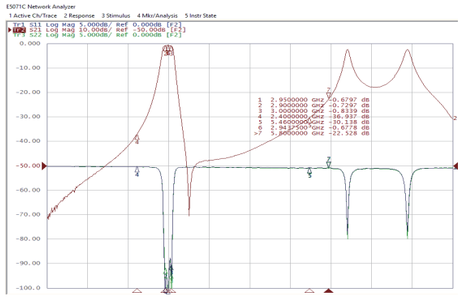

▶ 机械制图

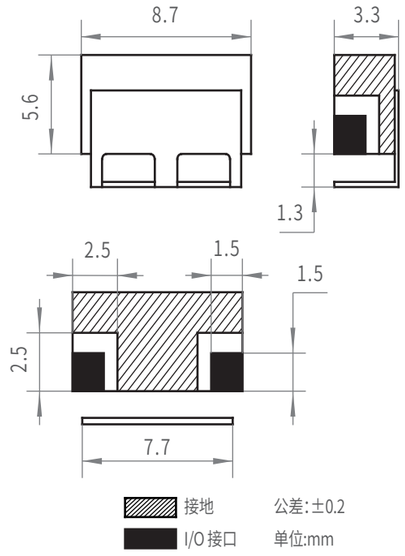

▶ PCB 平面布局

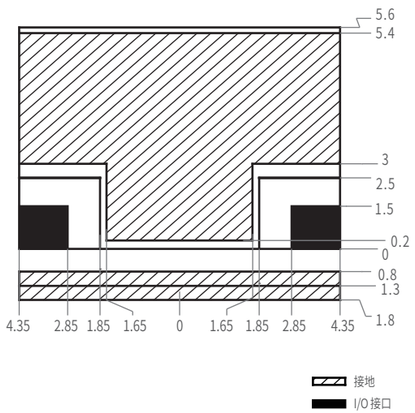

RBM2950-100-6CF

▶ 技术规格

项目	技术规格
产品类型	微波滤波器
产品型号	RBM2950-100-6CF
中心频率	2950MHz
带宽（1dB）	≥100MHz
通带 插入损耗	≤3.5dB
抑制	≥60dBc@F0±200MHz； ≥60dBc@F0±300MHz ≥60dBc@F0±400MHz； ≥60dBc@F0±600MHz
群延时	≤10ns
驻波比	≤1.5
输入/输出阻抗	50Ω

▶ 测试曲线

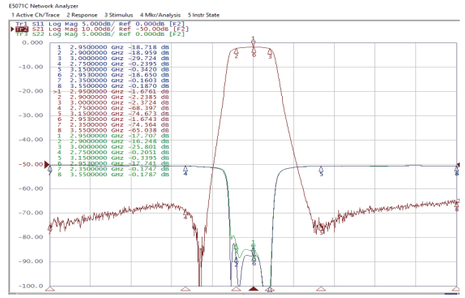

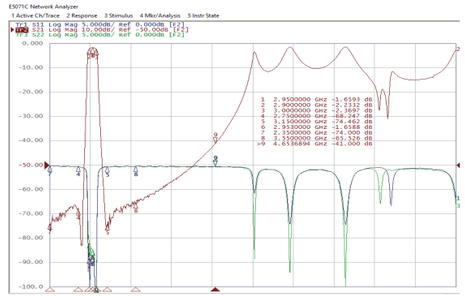

▶ 机械制图

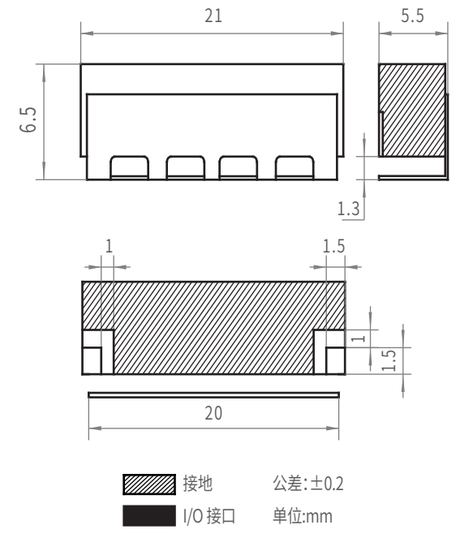

▶ PCB 平面布局

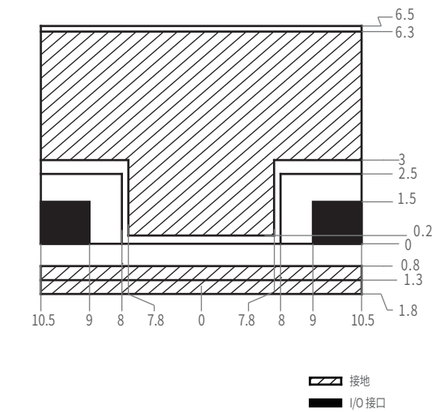

RBM3600-40-5CF

▶ 技术规格

项目	技术规格
产品类型	微波滤波器
产品型号	RBM3600-40-5CF
中心频率	3600MHz
带宽（1dB）	≥40MHz
通带 插入损耗	≤5dB
纹波	≤±0.5dB
抑制	≥45dB@DC～3500MHz; ≥45dB@3700～5400MHz;
驻波比	≤1.5
输入/输出阻抗	50Ω

▶ 测试曲线

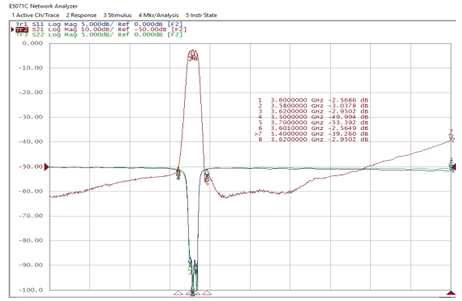

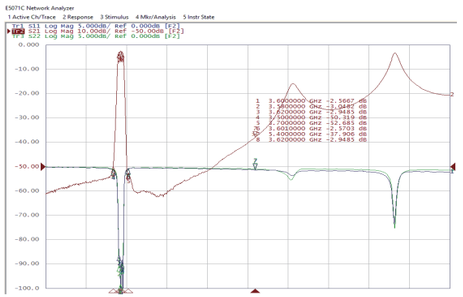

▶ 机械制图

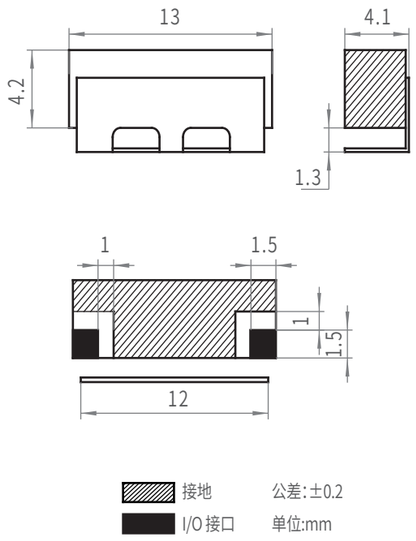

▶ PCB 平面布局

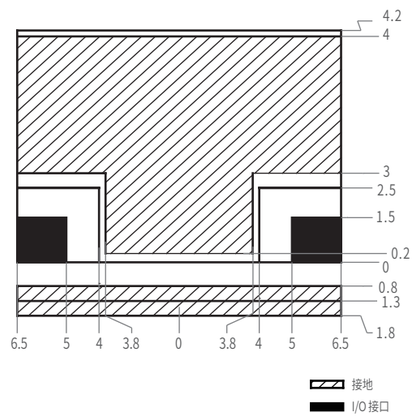

RBM4000-20/H-3CC

▶ 技术规格

项目	技术规格
产品类型	微波滤波器
产品型号	RBM4000-20/H-3CC
通带频率 (0.5dB)	3990～4010MHz
通带 插入损耗	≤3.0dB
纹波	≤0.5dB
抑制	≥35dB@DC～3750MHz ≥40dBc@4250～6000MHz
驻波比	≤1.5
功率	2W
输入/输出阻抗	50Ω

▶ 测试曲线

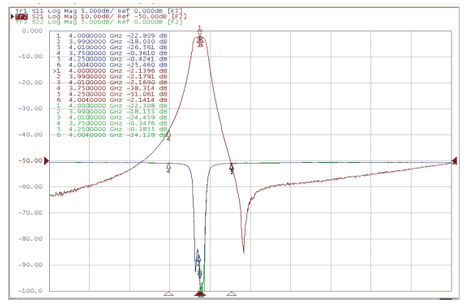

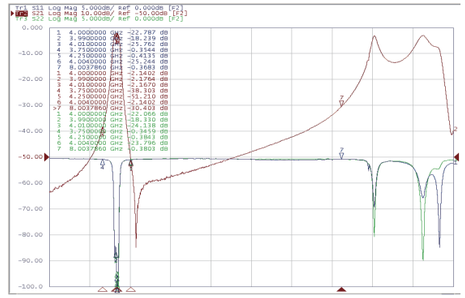

▶ 机械制图

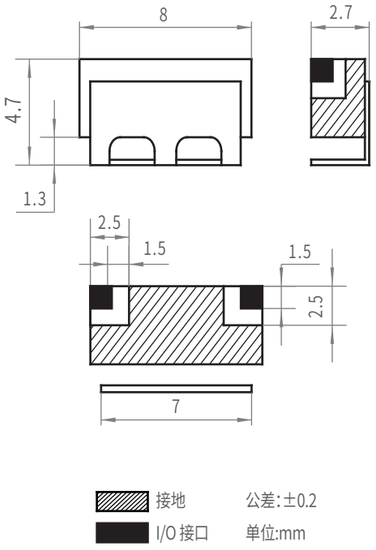

▶ PCB 平面布局

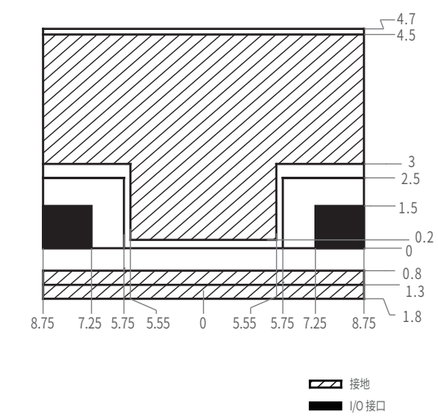

RBM4000-25 -4CD

▶ 技术规格

项目	技术规格
产品类型	微波滤波器
产品型号	RBM4000-25-4CD
通带频率	3990MHz～4010MHz
带宽（1dB）	≥25MHz 120MHz ≥20dB
通带 插入损耗	≤5dB
抑制	≥40dB@DC～3750 MHz; ≥40dB@4125MHz ≥40dBc@4250～6000MHz
驻波比	≤1.5
输入/输出阻抗	50Ω

▶ 测试曲线

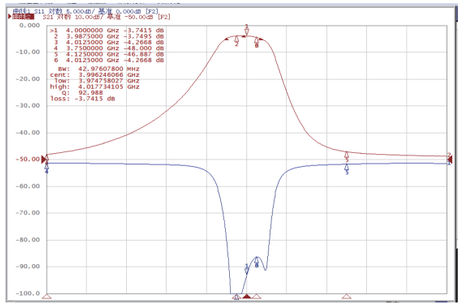

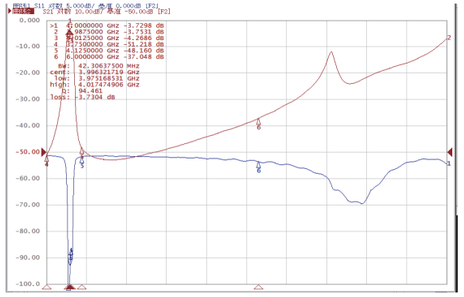

▶ 机械制图

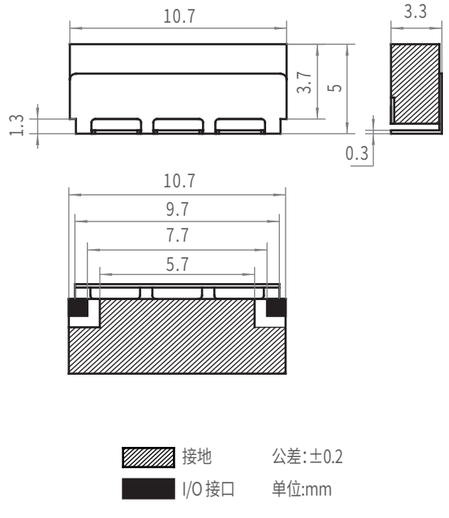

▶ PCB 平面布局

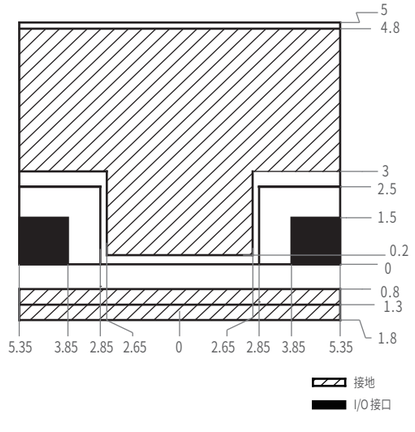

RBM4270-120-6CE

▶ 技术规格

项目	技术规格
产品类型	微波滤波器
产品型号	RBM4270-120-6CE
中心频率	4270MHz
带宽（1dB）	≥120MHz
通带 插入损耗	≤4dB
抑制	≥60dB@4030MHz
驻波比	≤1.5
输入/输出阻抗	50Ω

▶ 测试曲线

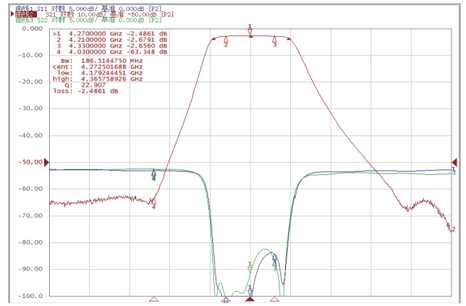

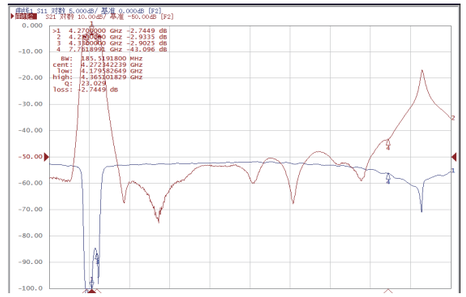

▶ 机械制图

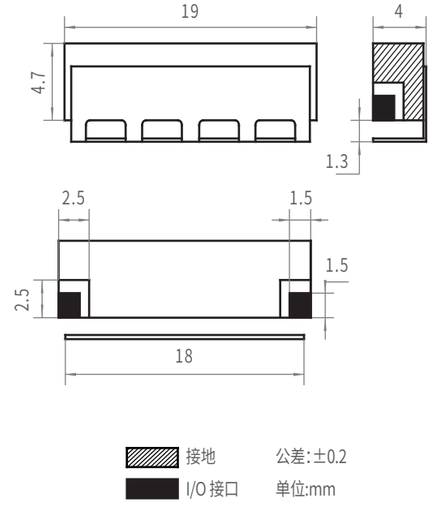

▶ PCB 平面布局

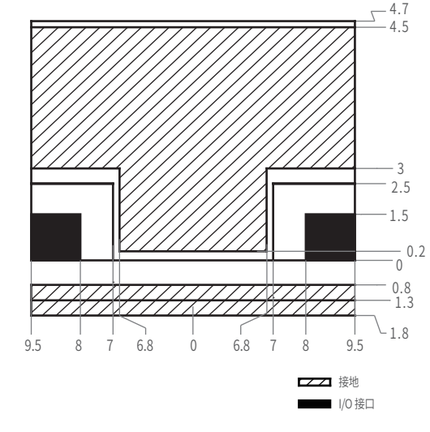

RBM4860-30-4CE

▶ 技术规格

项目	技术规格
产品类型	微波滤波器
产品型号	RBM4860-30-4CE
中心频率	4860MHz
带宽（1dB）	≥30 MHz
通带 插入损耗	≤6.5dB
抑制	≥20dBc@4800MHz; ≥20dBc@4920MHz ≥45dB@4710MHz ≥45dB@5010MHz
驻波比	≤1.5
功率	无
输入/输出阻抗	50Ω

▶ 测试曲线

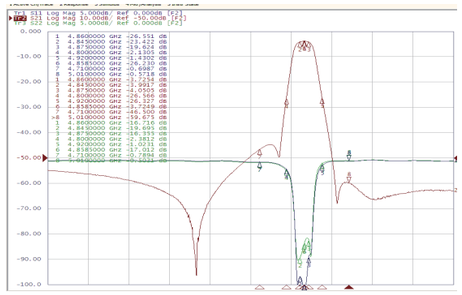

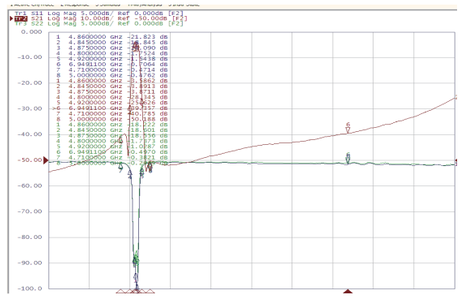

▶ 机械制图

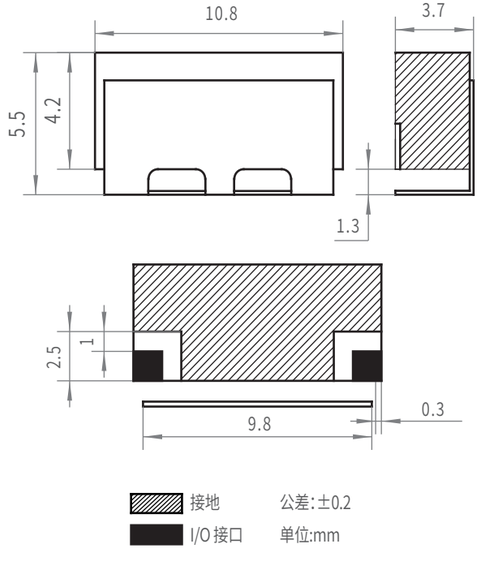

▶ PCB 平面布局

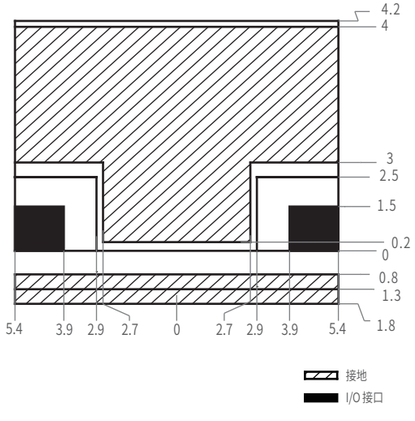

RBM5750-200-6CD

▶ 技术规格

项目	技术规格
产品类型	微波滤波器
产品型号	RBM5750-200-6CD
中心频率	5750MHz
通带频率	5650MHz-5850MHz
纹波	≤1dB
通带 插入损耗	≤2dB
抑制	≥25dBc@5550MHz ≥40dBc@5950MHz
驻波比	≤1.5

▶ 测试曲线

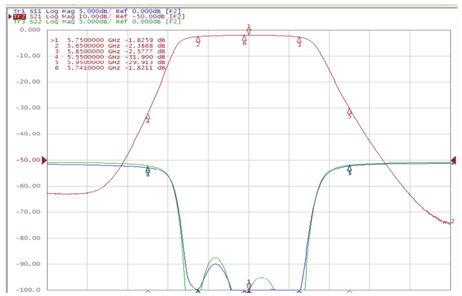

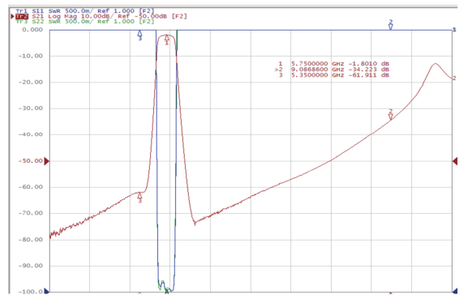

▶ 机械制图

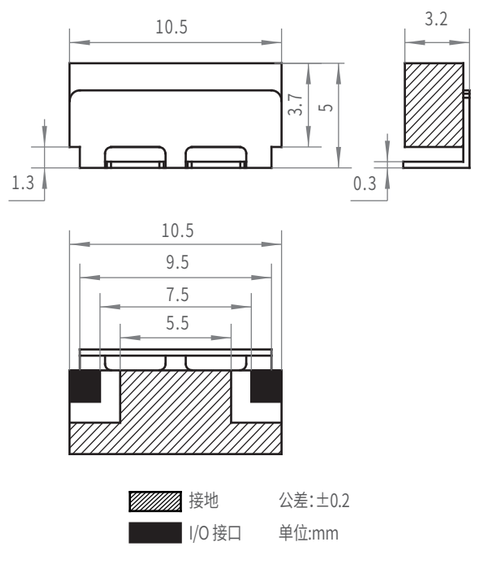

▶ PCB 平面布局

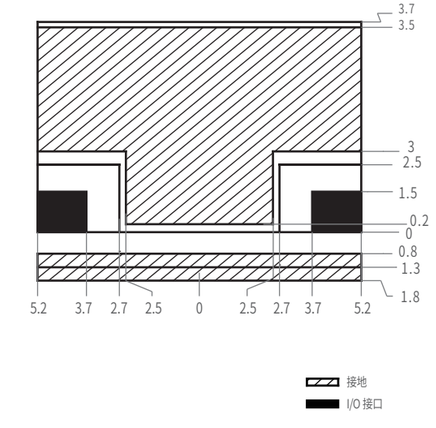

制造部









调试部



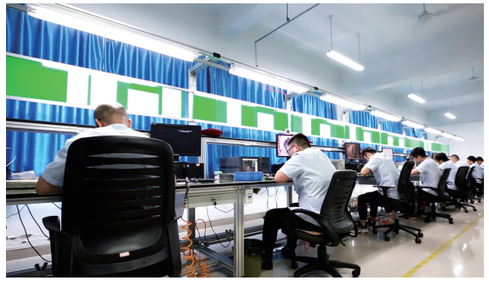

公司自成立以来，根据客户的各种解决方案，由技术精湛、才华横溢的工程师组成的研发团队本着以客户为中心的务实理念，与客户通力合作，已根据客户需求设计出数千种射频/微波元件。我们的团队总是及时响应客户的需求，并提出优化的解决方案，以满足项目的需求。云微提供的射频无源元件不仅工艺精湛、技术精密，而且性能稳定、使用寿命长，适用于客户的不同应用领域。